RK PROJEKT
BIURO OBSŁUGI INWESTYCJI
Góra Puławska, ul. Dębowa 13
24-100 Puławy
tel. 81/ 880 59 19
kom. 601 071 160

EGZ. NR 1.

PROJEKT BUDOWLANY

TYTUŁ OPRACOWANIA:

ROZBUDOWA, NADBUDOWA I PRZEBUDOWA BUDYNKU GMINNEGO OŚRODKA POMOCY SPOŁECZNEJ WRAZ ZE ZMIANĄ SPOSOBU UŻYTKOWANIA NA ZAKŁAD USŁUG KOMUNALNYCH I ŚWIETLICĘ ŚRODOWISKOWĄ PANIEŃSZCZYZNA, UL. LEGIONISTÓW, DZ. NR 10/31, 10/46, GMINA JASTKÓW.

NR DZ. – 10/31, 10/32, 10/46, 512.

ZLECENIODAWCA:

GMINA JASTKÓW
PANIEŃSZCZYZNA UL. CHMIELOWA 3
21-002 JASTKÓW
TEL 81/ 50 20 425

BRANŻA:

DROGOWA

Puławy – 31.05.2017r.

FUNKCJA	*IMIĘ I NAZWISKO NR UPR.*	*PODPIS*
Projektował:	***mgr inż. Robert Śpiewak*** ***LUB/0033/PWOM/04 – spec. mosty*** ***LUB/0052/PWOD/10 – spec. drogi***	
Sprawdził:		

- STRONA TYTUŁOWA

ZAWARTOŚĆ PROJEKTU BUDOWLANEGO:

1. OŚWIADCZENIE PROJEKTANTA....3
2. KSEROKOPIE UPRAWNIEŃ BUDOWLANYCH I ZAŚWIADCZEŃ Z LOBII AUTORÓW OPRACOWANIA....4
3. OPIS TECHNICZNY....8
4. DANE OGÓLNE O INWESTYCJI....8
4.1. PODSTAWA OPRACOWANIA....8
4.2. PRZEDMIOT I ZAKRES OPRACOWANIA....8
4.3. SPOSÓB OBSŁUGI KOMUNIKACYJNEJ I REALIZACJI ZJAZDU Z DROGI PUBLICZNEJ NA TEREN PROJEKTOWANEJ NIERUCHOMOŚCI....9
5. ISTNIEJĄCE ZAGOSPODAROWANIE TERENU....9
5.1. POŁOŻENIE....9
5.2. ISTNIEJĄCE UKSZTAŁTOWANIE TERENU....9
5.3. ISTNIEJĄCA INFRASTRUKTURA TECHNICZNA....9
5.4. ISTNIEJĄCA ZIELEŃ....9
5.5. WARUNKI GRUNTOWO - WODNE....10
6. OPIS ROZWIĄZAŃ PROJEKTOWYCH....10
6.1. GEOMETRIA DROGI....10
6.2. PRZEKROJE KONSTRUKCYJNE....11
6.3. KRAWĘŻNIKI, OBRZEŻA BETONOWE....13
6.4. ROBOTY ZIEMNE....13
6.5. URZĄDZENIA OBCE....14
6.6. ŚCIANY OPOROWE....14
6.7. SCHODY....14
6.8. PODJAZD DLA NIEPEŁNOSPRAWNYCH....14
6.9. BALUSTRADY....15
6.10. POWIERZCHNIE ZABUDOWY ZJAZDU:....15
7. ODDZIAŁYWANIE NA ŚRODOWISKO....15
8. CZĘŚĆ RYSUNKOWA – BRANŻA DROGOWA....16
9. INFORMACJA DOTYCZĄCA BEZPIECZEŃSTWA I OCHRONY ZDROWIA....26

Projekt zawiera **30** ponumerowanych stron.

Robert Śpiewak
Góra Puławska ul. Dębowa 13
24-100 PUŁAWY

1. OŚWIADCZENIE PROJEKTANTA

Zgodnie z art. 20 ust. 4 prawa budowlanego, (zmiana w Dz. U. Nr 93 poz. 888 z 2004 roku, do Dz. U. Nr 207, poz. 2016 z 2003),

oświadczam,

że opracowana przeze mnie dokumentacja techniczna **na Rozbudowę, nadbudowę i przebudowę budynku Gminnego Ośrodka Pomocy Społecznej wraz ze zmianą sposobu użytkowania na Zakład Usług Komunalnych i Świetlicę Środowiskową Panieńszczyzna, ul. Legionistów, dz. nr 10/31, 10/46, gmina Jastków - BRANŻA DROGOWA,** została opracowana zgodnie z obowiązującymi przepisami techniczno-budowlanymi, normami, zasadami wiedzy technicznej i jest kompletna z punktu widzenia celu, któremu ma służyć.

Projektant branży drogowej:

2. KSEROKOPIE UPRAWNIEŃ BUDOWLANYCH I ZAŚWIADCZEŃ Z LOBII AUTORÓW OPRACOWANIA

- Projektanta branży drogowej

LUBELSKA OKRĘGOWA IZBA INŻYNIERÓW BUDOWNICTWA

Lublin, dnia 25 maja 2010 r.

LOIIB.OKK.7131/17-7132/44/10

DECYZJA

Na podstawie art. 24 ust.1 pkt 2 ustawy z dnia 15 grudnia 2000 r. o samorządach zawodowych architektów, inżynierów budownictwa oraz urbanistów / Dz.U. z 2001 r. Nr 5 poz. 42, ze zm./, art. **12 ust. 3, art. 13 ust. 1 pkt 1 i 2, art. 14 ust. 1 pkt 2a** ustawy z dnia 07 lipca 1994 r. Prawo budowlane / tekst jednolity Dz. U. z 2006 r. Nr 156, poz. 1118 z późn. zm./, **§ 12** i **§ 18 ust. 1 pkt 1 i 2** rozporządzenia Ministra Transportu i Budownictwa z dnia 28 kwietnia 2006 r. w sprawie samodzielnych funkcji technicznych w budownictwie / Dz. U. z 2006 r. Nr 83, poz. 578 /, oraz **art. 104 § 1** Kodeksu postępowania administracyjnego / Dz. U. z 2000 r. Nr 98, poz. 1071 z późn. zm. /

stwierdzamy, że:

Pan Robert Mikołaj ŚPIEWAK

magister inżynier

urodzony dnia 5 grudnia 1972 r. we Włodawie

otrzymuje

UPRAWNIENIA BUDOWLANE

Nr ewid. LUB/0052/PWOD/10

do projektowania i kierowania robotami budowlanymi bez ograniczeń w specjalności drogowej

UZASADNIENIE

W związku z uwzględnieniem w całości żądania strony, na podstawie art. 107 § 4 K.p.a odstępuje się od uzasadnienia decyzji. Zakres nadanych uprawnień budowlanych wskazano na odwrocie decyzji.

Pouczenie :

1. Zgodnie z art. 12 ust. 7 w/w ustawy Prawo budowlane – podstawę do wykonywania samodzielnych funkcji technicznych w budownictwie stanowi wpis, w drodze decyzji, do centralnego rejestru Głównego Inspektora Nadzoru Budowlanego oraz wpis na listę członków właściwej izby samorządu zawodowego, potwierdzony zaświadczeniem wydanym przez tę izbę, z określonym w nim terminem ważności.
2. Od decyzji niniejszej służy odwołanie do Krajowej Komisji Kwalifikacyjnej Polskiej Izby Inżynierów Budownictwa w Warszawie, za pośrednictwem Okręgowej Komisji Kwalifikacyjnej Lubelskiej Okręgowej Izby Inżynierów Budownictwa w Lublinie, w terminie czternastu dni od dnia jej doręczenia.

Skład orzekający Okręgowej Komisji Kwalifikacyjnej:

Członek
mgr inż. Jerzy Kasperek

Członek
mgr inż. Jerzy Ekiert

Przewodniczący
mgr inż. Edward Wilczopolski

Otrzymują:

1. Pan Robert Śpiewak
   Góra Puławska, ul. Dębowa 13,
   24-100 Puławy
2. Główny Inspektor
   Nadzoru Budowlanego
3. a/a

2

Szczegółowy zakres uprawnień
do projektowania i kierowania robotami budowlanymi bez ograniczeń
w specjalności drogowej

Pan Robert Mikołaj ŚPIEWAK

I. Na mocy art. 12 ust. 1 pkt 1 - 5, art. 13 ust. 3 i 4 ustawy Prawo budowlane, w zakresie objętym wyżej wymienioną specjalnością, niniejsze uprawnienia stanowią podstawę do:

a) projektowania, sprawdzania projektów architektoniczno-budowlanych i sprawowania nadzoru autorskiego,
b) kierowania budową lub innymi robotami budowlanymi,
c) kierowania wytwarzaniem konstrukcyjnych elementów budowlanych oraz nadzoru i kontroli technicznej wytwarzania tych elementów,
d) wykonywania nadzoru inwestorskiego,
e) sprawowania kontroli technicznej utrzymania obiektów budowlanych,
bez ograniczeń

II. Na mocy **§ 15** i **§ 18 ust. 1 pkt. 1 i 2** rozporządzenia Ministra Transportu i Budownictwa z dnia 28 kwietnia 2006 r. w sprawie samodzielnych funkcji technicznych w budownictwie / Dz. U. Nr 83, poz. 578 /, uprawnienia budowlane w specjalności drogowej bez ograniczeń uprawniają do projektowania i kierowania robotami budowlanymi związanymi z obiektem budowlanym, takim jak :

1) droga, w rozumieniu przepisów o drogach publicznych, z wyłączeniem drogowych obiektów inżynierskich oprócz przepustów;
2) droga dla ruchu i postoju statków powietrznych oraz przepust.
3) sporządzania projektu zagospodarowania działki lub terenu, w zakresie specjalności objętej niniejszymi uprawnieniami.

Przewodniczący
Składu Orzekającego OKK

mgr inż. Edward Wilczopolski

POLSKA IZBA INŻYNIERÓW BUDOWNICTWA

Zaświadczenie

o numerze weryfikacyjnym:

LUB-R6A-ZEW-1HK *

Pan Robert Mikołaj Śpiewak o numerze ewidencyjnym LUB/BM/0507/04
adres zamieszkania ul. 1000-lecia Państwa Polskiego 18/14, 22-200 Włodawa
jest członkiem Lubelskiej Okręgowej Izby Inżynierów Budownictwa i posiada wymagane ubezpieczenie od odpowiedzialności cywilnej.
Niniejsze zaświadczenie jest ważne od 2016-10-01 do 2017-09-30.

Zaświadczenie zostało wygenerowane elektronicznie i opatrzone bezpiecznym podpisem elektronicznym weryfikowanym przy pomocy ważnego kwalifikowanego certyfikatu w dniu 2016-08-08 roku przez:

Wojciech Szewczyk, Przewodniczący Rady Lubelskiej Okręgowej Izby Inżynierów Budownictwa.

(Zgodnie art. 5 ust 2 ustawy z dnia 18 września 2001 r. o podpisie elektronicznym (Dz. U. 2001 Nr 130 poz. 1450) dane w postaci elektronicznej opatrzone bezpiecznym podpisem elektronicznym weryfikowanym przy pomocy ważnego kwalifikowanego certyfikatu są równoważne pod względem skutków prawnych dokumentom opatrzonym podpisami własnoręcznymi.)

* Weryfikację poprawności danych w niniejszym zaświadczeniu można sprawdzić za pomocą numeru weryfikacyjnego zaświadczenia na stronie Polskiej Izby Inżynierów Budownictwa www.piib.org.pl lub kontaktując się z biurem właściwej Okręgowej Izby Inżynierów Budownictwa.

Podpis jest prawidłowy

3. OPIS TECHNICZNY

do projektu budowlanego dla inwestycji: Rozbudowa, nadbudowa i przebudowa budynku Gminnego Ośrodka Pomocy Społecznej wraz ze zmianą sposobu użytkowania na Zakład Usług Komunalnych i Świetlicę Środowiskową Panieńszczyzna, ul. Legionistów, dz. nr 10/31, 10/46, gmina Jastków – branża drogowa.

4. DANE OGÓLNE O INWESTYCJI.

4.1. PODSTAWA OPRACOWANIA

- Ustawa z dnia 7 lipca 1994 r. – Prawo budowlane (tekst jedn. Dz.U.2013.1409.).
- Obowiązujące normy, przepisy (ustawy i rozporządzenia) i katalogi.
- Mapa do celów projektowych w skali 1:500 dla obszaru oznaczonego kolorem żółtym w obrębie 0014 – Panieńszczyzna, działki nr 10/46, 10/31 opracowana przez uprawnionego geodetę: Tomasz Makuch , Upr. Nr 16859;
- Dokumentacja geotechniczna podłoża gruntowego dla Integracyjnego Centrum Kulturalno – Edukacyjnego w Jastkowie ul. Legionistów 1, w miejscowości Panieńszczyzna, gmina Jastków, opracowana przez uprawnionego geologa: Jan Stec Upr. Geol. CUG Nr 070664.
- Ustawa z dnia 21 marca 1985 r. o drogach publicznych (tj. Dz.U.2015.460.),
- Rozporządzenie Ministra Transportu i Gospodarki Morskiej z dnia 2 marca 1999 r. w sprawie warunków technicznych, jakim powinny odpowiadać drogi publiczne i ich usytuowanie (Dziennik Ustaw Nr 43 z dnia 14 maja 1999 r. – poz. 430),
- Rozporządzenie Ministra Transportu i Gospodarki Morskiej z dnia 30 maja 2000 r. w sprawie warunków technicznych, jakim powinny odpowiadać drogowe obiekty inżynierskie i ich usytuowanie (Dziennik Ustaw Nr 63 z dnia 3 sierpnia 2000 r. – poz. 735),
- Ustawa z dnia 10 kwietnia 2003 r. o szczególnych zasadach przygotowania i realizacji inwestycji w zakresie dróg publicznych (Dz.U. Nr 80, poz. 721 z pózn. zmianami),
- Rozporządzenie Ministra Spraw Wewnętrznych i Administracji z dnia 24 lipca 2009r. w prawie przeciwpożarowego zaopatrzenia w wodę oraz dróg pożarowych (Dz. U. Nr 124 z 2009 poz. 1030).
- Rozporządzenie Ministra Spraw Wewnętrznych i Administracji z dnia 7 czerwca 2010 r. w sprawie ochrony przeciwpożarowej budynków, innych obiektów budowlanych i terenów (Dz.U. 2010 nr 109 poz. 719).
- Pomiary uzupełniające i inwentaryzacja obiektu wykonane we własnym zakresie.

4.2. PRZEDMIOT I ZAKRES OPRACOWANIA

Przedmiotem opracowania jest rozbudowa, nadbudowa i przebudowa budynku Gminnego Ośrodka Pomocy Społecznej wraz ze zmianą sposobu użytkowania na Zakład Usług Komunalnych i Świetlicę Środowiskową Panieńszczyzna, ul. Legionistów, dz. nr 10/31, 10/46, gmina Jastków – branża drogowa. Celem jest obsługa komunikacyjna projektowanego budynku i powiązanie wewnętrznego układu z istniejącą infrastrukturą.

4.3. SPOSÓB OBSŁUGI KOMUNIKACYJNEJ I REALIZACJI ZJAZDU Z DROGI PUBLICZNEJ NA TEREN PROJEKTOWANEJ NIERUCHOMOŚCI

Inwestor posiada decyzję dot. zezwolenia na budowę zjazdu publicznego z drogi gminnej ul. Motylowa, celem obsługi komunikacyjnej projektowanego budynku i terenów przyległych przeznaczonych pod zabudowę przez inwestora.

5. ISTNIEJĄCE ZAGOSPODAROWANIE TERENU

5.1. POŁOŻENIE

Teren opracowania zlokalizowany jest na południe od skrzyżowania dróg gminnych ul. Motylowa i ul. II Armi W.P. w miejscowości Panieńszczyzna, Gmina Jastków, położony jest na działkach nr 10/46 i 10/31 obręb 0014 – Panieńszczyzna.

Zamierzenie inwestycyjne jest zgodne z miejscowym Planem Zagospodarowania przestrzennego Gminy Jastków.

5.2. ISTNIEJĄCE UKSZTAŁTOWANIE TERENU

Pod względem geograficznym teren inwestycji znajduje się w makroregionie Wyżyny Lubelskiej, mezoregion Płaskowyż Nałęczowski

Powierzchnia działki i pobliskiego terenu jest zróżnicowana a rzędne terenu w układzie odniesienia Kronsztadt 60 na terenie opracowania zawierają się w przedziale 199,30 – 196,50 m npm. Teren działek nachylony na północ ze spadkiem ca 3%.

Różnica wysokości względnej na całym terenie opracowania wynosi 2,80 m.

W odległości ok. 400 m przepływa rzeka Ciemięga

Istniejące ukształtowanie terenu opracowania nie było przekształcane w wyniku działalności człowieka i ma charakter naturalny.

5.3. ISTNIEJĄCA INFRASTRUKTURA TECHNICZNA

Na terenie opracowania występuje infrastruktura techniczna związana z jego obsługą (sieci, przyłącza i instalacje). Teren bezpośrednio przyległy do terenu opracowania jest uzbrojony w następujące sieci: wodociągową, kanalizacji sanitarnej, elektroenergetyczną, teletechniczną.

5.4. ISTNIEJĄCA ZIELEŃ

Obecnie teren opracowania jest w prosty sposób zagospodarowany. Teren działki nr 10/31 nieurządzony i nieużytkowany rolniczo, a znajdująca się na nim ziemia (pobocza) jest porośnięta chwastami i niewielkimi samosiejkami. Teren działki 10/46 zagospodarowany w prosty sposób - występuje zabudowa (dwa budynki) w głębi działki występuję roślinność – drzewa iglaste i liściaste

5.5. WARUNKI GRUNTOWO - WODNE

Warunki gruntowe

Na podstawie wykonanych prac terenowych, badań makroskopowych oraz normy PN-86/B-02480 stwierdza się, że w podłożu badanego terenu występują grunty rodzime nieskaliste mineralne i nasypowe. Biorąc pod uwagę ich genezę, rodzaj i stan w podłożu wydzielono trzy warstwy geotechniczne i oznaczono je symbolami: I, II, III. Z podziału geotechnicznego wyłączono warstwę gleby pylastej o miąższości około 0,4 m.

Warstwa I
Obejmuje plejstoceńskie lessy wykształcone w postaci pyłu i gliny pylastej, wilgotne w stanie twardoplastycznym, o stopniu plastyczności I_L=0,15;

Warstwa II
Obejmuje plejstoceńskie lessy wykształcone w postaci pyłu, mało wilgotne w stanie półzwięzłym, o stopniu plastyczności I_L=0,00.

Warstwa III
Obejmuje plejstoceńskie lessy wykształcone w postaci pyłu, wilgotne i mokre w stanie plastycznym, o stopniu plastyczności I_L=0,30

W przebadanym obszarze występują zróżnicowane ale korzystne warunki gruntowo-wodne wg rozporządzenia MSW i A z 24.09.1998r. w sprawie geotechnicznych warunków posadowienia obiektów budowlanych (Dz. U. nr 126 poz 839).

Warunki hydrogeologiczne

W trakcie wykonywania prac wiertniczych w badanym podłożu stwierdzono wody gruntowe na głębokości 7,5 m ppt. tj. rzędna 191,5 mnpm. Przewiercane grunty były wilgotne.
Spływ wód gruntowych i powierzchniowych następuje w kierunku Północnym. Spadek hydrauliczny czwartorzędowego zwierciadła wód gruntowych wynosi ca I=0,004.

6. OPIS ROZWIĄZAŃ PROJEKTOWYCH.

Dla obsługi komunikacyjnej przebudowywanego budynku projektuje się budowę zjazdu publicznego z drogi gminnej ul. Motylowa oraz budowę wewnętrznej drogi z miejscami postojowymi komunikującej całość infrastruktury. Projektowany zjazd i droga wewnętrzna zapewni pełną komunikację (dla ruchu pojazdów) dla kategorii ruchu KR2 w każdych warunkach pogodowych nie zależnie od pory roku. Dla ruchu pieszych projektuje się ciągi piesze.
Lokalizacyjne i wysokościowo nawiązano się do istniejącego układu komunikacyjnego – droga gminna ul. Motylowa oraz projektowanego budynku wpisując w sposób maksymalny do naturalnego ukształtowania terenu.

6.1. GEOMETRIA DROGI

Cały teren lokalizacji drogi zjazdu i drogi wewnętrznej pomierzono i przedstawiono sytuacyjnie na mapie do celów projektowych w skali 1:500. Rzędne wysokościowe określono w układzie rzędnych lokalnych. Osie określono współrzędnymi geodezyjnymi w układzie lokalnym. Dla tak pomierzonych elementów wyliczono podstawowe parametry spadków odcinków prostych.

Spadki podłużne zaprojektowano w przedziale:

– dla drogi wewnętrznej od 0,5 do 6,1%.

Szczegółowe wyliczenie geometrii osi tras dróg pokazano na Planie Sytuacyjnym rys 02-00, 03-00 i Profilach podłużnych – 04-00÷06-00. Na zjeździe zgodnie z warunkami zastosowano szerokość - 6,0 [m], natomiast drogę wewnętrzną na terenie inwestycji poszerzono do 6,5 [m], dostosowując ją do wymagań Inwestora.

Niweleta

Zaprojektowana niweleta drogi zapewnia:

- płynne połączenie z odcinkami stykowymi,
- widoczność pionową i wygodę jazdy,
- ekonomiczne roboty ziemne powiązane z wymaganą płynnością,

Spadki przyjęto zgodnie z „Wytycznymi Projektowania Dróg" W-wa 1990 W ciągu projektowanej niwelety drogi spadki podłużne wahają się:

– dla zjazdu od 0,5 do 6,1%.

Odwodnienie

Dla zapewnienia właściwego odwodnienia drogi zaprojektowano spadki poprzeczne: jednostronne wynoszące 1 i 2% i obustronne 2%. Pozwoli to na spływy wód z dróg wewnętrznych, miejsc postojowych powierzchniowo poprzez system spadków na tereny zielone inwestora.

6.2. PRZEKROJE KONSTRUKCYJNE

Zgodnie z Rozporządzeniem Ministra Transportu i Gospodarki Morskiej z dnia 02.03.1999r. dla ruchu kategorii KR2 i grupie nośności podłoża G3 dla zaprojektowanej drogi wewnętrznej przyjęto następującą konstrukcje:

- Warstwa ścieralna z betonowej kostki brukowej gr. 8 cm na podsypce cementowo – piaskowej 1:3, warstwa gr. 3 cm z zamuleniem spoin piaskiem (PN-EN 1338:2005 Betonowe kostki brukowe. Wymagania i metody badań);
  - Wytrzymałość na ściskanie minimalna (z serii 5 próbek) 50MPa;
  - Nasiąkliwość (wagowa) 5%;
  - Mrozoodporność min 125 cykli zamrażania i odmrażania bez ubytków;
  - Ścieralność (wg Bohmego) ±3,5 mm
- Warstwa podbudowy zasadniczej z chudego betonu Rm=10,0 MPa (PN-S-96013:1997 Podbudowa z chudego betonu. Wymagania i badania). – warstwa grubości 25 cm.
- Warstwa wzmacniająca podłoże gruntowe piasek stabilizowany cementem o Rm=2,5 MPa według PN-S-96012:1997 Drogi samochodowe. Podbudowa i ulepszone podłoże z gruntu stabilizowanego cementem, warstwa gr. 25 cm;
  - Cement CEM I lub CEM II wg PN-B-19701;
  - Piasek gat. 1 lub 2 wg PN-B-11 113.1996;
- podłoże naturalne przygotowane zgodnie z wymaganiami dla dróg o ruchu średnim wg PN-S-02205:1998.

dla budowanego zjazdu przyjęto następującą konstrukcje:

- Warstwa ścieralna z betonowej kostki brukowej gr. 8 cm na podsypce cementowo – piaskowej 1:3, warstwa gr. 3 cm z zamuleniem spoin piaskiem (PN-EN 1338:2005 Betonowe kostki brukowe. Wymagania i metody badań);
  - Wytrzymałość na ściskanie minimalna (z serii 5 próbek) 50MPa;
  - Nasiąkliwość (wagowa) 5%;
  - Mrozoodporność min 125 cykli zamrażania i odmrażania bez ubytków;
  - Ścieralność (wg Bohmego) ±3,5 mm
- Warstwa podbudowy zasadniczej z chudego betonu Rm=10,0 MPa (PN-S-96013:1997 Podbudowa z chudego betonu. Wymagania i badania). – warstwa grubości 25 cm.
- Warstwa wzmacniająca podłoże gruntowe piasek stabilizowany cementem o Rm=2,5 MPa według PN-S-96012:1997 Drogi samochodowe. Podbudowa i ulepszone podłoże z gruntu stabilizowanego cementem, warstwa gr. 25 cm;
  - Cement CEM I lub CEM II wg PN-B-19701;
  - Piasek gat. 1 lub 2 wg PN-B-11 113.1996;
- podłoże naturalne przygotowane zgodnie z wymaganiami dla dróg o ruchu średnim wg PN-S-02205:1998.

dla budowanych miejsc postojowych przyjęto następującą konstrukcje:

- Warstwa ścieralna z betonowej kostki brukowej gr. 8 cm na podsypce cementowo – piaskowej 1:3, warstwa gr. 3 cm z zamuleniem spoin piaskiem (PN-EN 1338:2005 Betonowe kostki brukowe. Wymagania i metody badań);
  - Wytrzymałość na ściskanie minimalna (z serii 5 próbek) 50MPa;
  - Nasiąkliwość (wagowa) 5%;
  - Mrozoodporność min 125 cykli zamrażania i odmrażania bez ubytków;
  - Ścieralność (wg Bohmego) ±3,5 mm
- Warstwa podbudowy zasadniczej z chudego betonu Rm=10,0 MPa (PN-S-96013:1997 Podbudowa z chudego betonu. Wymagania i badania). – warstwa grubości 25 cm.
- Warstwa wzmacniająca podłoże gruntowe piasek stabilizowany cementem o Rm=2,5 MPa według PN-S-96012:1997 Drogi samochodowe. Podbudowa i ulepszone podłoże z gruntu stabilizowanego cementem, warstwa gr. 25 cm;
  - Cement CEM I lub CEM II wg PN-B-19701;
  - Piasek gat. 1 lub 2 wg PN-B-11 113.1996;
- podłoże naturalne przygotowane zgodnie z wymaganiami dla dróg o ruchu średnim wg PN-S-02205:1998.

SPRAWDZENIE WARUNKU MROZOODPORNOŚCI

• Warunki gruntowo-wodne korzystne
• Grunt podłoża pod względem wysadzinowości – wysadzinowe
• Grupa nośności podłoża – G3
• Przyjęta kategoria ruchu KR 2

Wymagana grubość dla gruntu G3 i głębokości przemarzania wynosi:
Hwz = 55 cm

Konstrukcja nawierzchni dróg głównych
Łączna rzeczywista grubość warstw projektowanej konstrukcji wynosi:
H = 8 + 3 + 25 + 25 = 61 cm
H = 61 m > Hwz = 55 cm

Warunek mrozoodporności jest spełniony!

Dla zaprojektowanych ciągów pieszych przyjęto następującą konstrukcję:

- Warstwa ścieralna z betonowej kostki brukowej gr. 6 cm na podsypce cementowo – piaskowej 1:3, warstwa gr. 3 cm z zamuleniem spoin piaskiem (PN-EN 1338:2005 Betonowe kostki brukowe. Wymagania i metody badań);
  - Wytrzymałość na ściskanie minimalna (z serii 5 próbek) 50MPa;
  - Nasiąkliwość (wagowa) 5%;
  - Mrozoodporność min 125 cykli zamrażania i odmrażania bez ubytków;
  - Ścieralność (wg Bohmego) ±3,5 mm
- Warstwa wzmacniająca podłoże gruntowe piasek stabilizowany cementem o Rm=2,5 MPa według PN-S-96012:1997 Drogi samochodowe. Podbudowa i ulepszone podłoże z gruntu stabilizowanego cementem, warstwa gr. 10 cm;
  - Cement CEM I lub CEM II wg PN-B-19701;
  - Piasek gat. 1 lub 2 wg PN-B-11 113.1996;
- podłoże naturalne przygotowane zgodnie z wymaganiami dla dróg o ruchu średnim wg PN-S-02205:1998.

6.3. KRAWĘŻNIKI, OBRZEŻA BETONOWE

Nawierzchnia drogi wewnętrznej, zjazdu i miejsc parkingowych obramowano krawężnikiem betonowym drogowym 15x30x100cm z betonu wibroprasowanego, ustawionym na ławie z oporem z betonu C-12/15 gr. 15cm.

- Krawężnik betonowy o wymiarach 15x30x100cm wg PN-EN 1340-2004, BN-80/6775-03/04 na podsypce cementowo-piaskowej 1:4, nasiąkliwość do 5,0%;
- Ława pod krawężniki o wymiarach 35x30x15cm z betonu C16/20 wg PN-EN 206-1,

Na zjeździe zastosowano krawężnik najazdowy 15x22x100 cm

Nawierzchnia chodników z jednej strony przyległa do drogi jest ograniczona w/w krawężnikiem a od terenu „zielonego" ograniczona jest obrzeżem betonowym 6x25x100cm z betonu wibroprasowanego, ustawionym na ławie z betonu C-12/15 gr. 10cm.

- Obrzeża drogowe betonowe o wymiarach 6x25x100cm wg PN-EN 1340-2004, BN-80/6775-04/04 na podsypce cementowo-piaskowej 1:3, nasiąkliwość do 5,0%
- Ława pod obrzeże o wymiarach 16x10cm z betonu C12/15 wg PN-EN 206-1,

6.4. ROBOTY ZIEMNE

Roboty ziemne związane z budową drogi wewnętrznej będą polegały głównie na zebraniu warstwy ziemi organicznej ok. 20 cm , na wykonaniu wykopów pod nową konstrukcję nawierzchni, wyprofilowaniu i zagęszczeniu podłoża w korycie do uzyskania wskaźnika I_s=0,97, wtórny moduł odkształcenia $35 \leq E_2 \leq 50$. Roboty ziemne związane z budową dróg należy wykonywać zgodnie z normą PN-S-02205 Roboty ziemne.

6.5. URZĄDZENIA OBCE

Na odcinku objętym opracowaniem w istniejącym pasie drogowym występują doziemne instalacje: wodociągowa, kanalizacji sanitarnej, elektroenergetyczna, teletechniczna. Z projektowaną drogą wewnętrzną , zjazdem i miejscami postojowymi nie kolidują.

6.6. ŚCIANY OPOROWE

Ze względu na ukształtowanie terenu i zapewnienie wygody i bezpieczeństwa użytkowania przedmiotowych terenów, projektuje się ustawienie prefabrykowanych ścian oporowych o wysokościach 130, 105, 80, 55 [cm].
Ściany należy ustawiać na warstwie:

- Warstwa podbudowy zasadniczej z chudego betonu Rm=10,0 MPa (PN-S-96013:1997 Podbudowa z chudego betonu. Wymagania i badania). – warstwa grubości 25 cm.
- Warstwa wzmacniająca podłoże gruntowe piasek stabilizowany cementem o Rm=2,5 MPa według PN-S-96012:1997 Drogi samochodowe. Podbudowa i ulepszone podłoże z gruntu stabilizowanego cementem, warstwa gr. 25 cm;
- Cement CEM I lub CEM II wg PN-B-19701;
- Piasek gat. 1 lub 2 wg PN-B-11 113.1996;

Powierzchnie ścian stykające się z gruntem należy zabezpieczyć izolacją bitumiczną typu średniego przez dwukrotne nałożenie powłok bitumicznych.

6.7. SCHODY

Ze względu na ukształtowanie terenu i zapewnienie wygody i bezpieczeństwa użytkowania przedmiotowych terenów, projektuje się budowę schodów z prefabrykowanych elementów betonowych. Szerokość biegu = 2,0 [m], ilość stopni 8, długość stopnia 35 [cm], wysokość podstopnicy 15 [cm]. Prefabrykaty betonowe należy układać na ławie żwirowej o grubości 15 cm z uwagą, że pierwszy stopień na ławie żwirowo – cementowej 1:4 gr 20 cm co stanowić będzie fundament posadowienia prefabrykatów.
Schody po obu stronach należy wyposażyć w balustrady ochronne z rur Ø48.3/3.6 zgodnie z rysunkiem 08-00.
Zabezpieczenie antykorozyjne projektuje się 3 warstwowe - pokrycie malarskie (jedna warstwa podkładowa i dwie warstwy nawierzchniowe).
Grubość warstwy podkładowej powinna być nie mniej niż 60 µm, a warstwy nawierzchniowej 2x50 µm. Łączna grubość zabezpieczenia antykorozyjnego nie mniejsza niż 150 µm.
Wykonanie robót powinno spełniać wymagania PN-71/H-97053.

6.8. PODJAZD DLA NIEPEŁNOSPRAWNYCH

Ze względu na ukształtowanie terenu i zapewnienie możliwości poruszania się osób niepełnosprawnych projektuje się podjazd dla osób niepełnosprawnych o spadku podłużnym 6%. Na długości pochylnię podzielono na odcinki płaskie – spoczniki 1,5x1,5 [m] i odcinki pochylni w spadku 6% o długościach 1x9,0 i 2x7,0 [m]. Szerokość poprzeczna pochylni zaprojektowano 1,5 [m].
Pochylnię zgodnie z obowiązującymi przepisami wyposażono w balustrady dla osób niepełnosprawnych z rur stalowych Ø48.3/3.6.

Zabezpieczenie antykorozyjne projektuje się 3 warstwowe - pokrycie malarskie (jedna warstwa podkładowa i dwie warstwy nawierzchniowe).
Grubość warstwy podkładowej powinna być nie mniej niż 60 µm, a warstwy nawierzchniowej 2x50 µm. Łączna grubość zabezpieczenia antykorozyjnego nie mniejsza niż 150 µm.
Wykonanie robót powinno spełniać wymagania PN-71/H-97053.

6.9. BALUSTRADY

Ze względu na zastosowanie ścianek oporowych oraz konieczność zapewnienia bezpieczeństwa użytkowników na ścianach oporowych projektuje się ustawienie typowych balustrad drogowo-mostowych - szczeblinkowych U11a. Mocowanie do ścian oporowych za pomocą kotew chemicznych lub mechaniczna min. M12 - 4 szt. / słupek
Zabezpieczenie antykorozyjne zgodne z zaleceniami producenta.

6.10. POWIERZCHNIE ZABUDOWY ZJAZDU:

- **Powierzchnia drogi wew. z bet. kostki brukowej – 285 m2**
- **Powierzchnia zjazdu z bet. kostki brukowej – 60 m2**
- **Powierzchnia miejsc postojowych z bet. kostki brukowej – 335 m2**
- **Powierzchnia chodników z betonowej kostki brukowej – 195 m2**
- **Łączna długość ścianek oporowych – 75 mb**
- **Krawężniki betonowe 15x30x100 – 155 mb**
- **Obrzeża betonowe 6x25x100 – 250 mb**

7. ODDZIAŁYWANIE NA ŚRODOWISKO.

Projektowany układ komunikacyjny służyć będzie wyłącznie jako dojazd i obsługa zabudowy usługowej, jest zgodna z obowiązującymi przepisami i nie spowoduje negatywnego wpływu na środowisko. Projektowana technologia wykonania robót oraz zastosowane materiały nie spowodują pogorszenia stanu środowiska w obrębie inwestycji i poza nią.

Opracował: Robert Śpiewak

Puławy, maj 2017 r.

8. CZĘŚĆ RYSUNKOWA – BRANŻA DROGOWA

01-00	Plan orientacyjny.	17
02-00	Plan sytuacyjny 1:500.	18
03-00	Plan sytuacyjny 1:250.	19
04-00	Przekrój podłużny zjazdu.	20
05-00	Przekrój podłużny chodnika przy dr. gminnej.	21
06-00	Przekrój podłużny krawędzi miejsc postoj. od strony proj. budynku.	22
07-00	Przekroje normalne P1 P2.	23
08-00	Przekroje normalne P3 P4.	24
09-00	Szczegóły balustrad dla niepełnosprawnych i drogowej	25

9. INFORMACJA DOTYCZĄCA BEZPIECZEŃSTWA I OCHRONY ZDROWIA

RK PROJEKT
BIURO OBSŁUGI INWESTYCJI
Góra Puławska, ul. Dębowa 13
24-100 Puławy
tel. 81/ 880 59 19
kom. 601 071 160

EGZ. NR 1.

INFORMACJA DOTYCZĄCE BEZPIECZEŃSTWA I OCHRONY ZDROWIA

TYTUŁ OPRACOWANIA:

ROZBUDOWA, NADBUDOWA I PRZEBUDOWA BUDYNKU GMINNEGO OŚRODKA POMOCY SPOŁECZNEJ WRAZ ZE ZMIANĄ SPOSOBU UŻYTKOWANIA NA ZAKŁAD USŁUG KOMUNALNYCH I ŚWIETLICĘ ŚRODOWISKOWĄ PANIEŃSZCZYZNA, UL. LEGIONISTÓW, DZ. NR 10/31, 10/46, GMINA JASTKÓW.

NR DZ. – 10/31, 10/32, 10/46, 512.

ZLECENIODAWCA:

GMINA JASTKÓW
PANIEŃSZCZYZNA UL. CHMIELOWA 3
21-002 JASTKÓW
TEL 81/ 50 20 425

BRANŻA:

DROGOWA

Puławy – 31.05.2017r.

FUNKCJA	*IMIĘ I NAZWISKO NR UPR.*	*PODPIS*
Projektował:	***mgr inż. Robert Śpiewak*** ***LUB/0033/PWOM/04 – spec. mosty*** ***LUB/0052/PWOD/10 – spec. drogi***	
Sprawdził:		

ZAWARTOŚĆ INFORMACJI BIOZ

- Strona tytułowa. strona 26
- Zawartość informacji BIOZ. 27

1. Podstawa opracowania 28
2. Przedmiot i zakres opracowania 28
3. Zakres robót 29
4. Wskazanie elementów zagospodarowania działki lub terenu, które mogą stwarzać zagrożenie bezpieczeństwa lub zdrowia ludzi 29
5. Wskazanie dotyczące przewidywanych zagrożeń występujących podczas realizacji robót budowlanych 29
6. Wskazanie sposobu prowadzenia instruktażu pracowników przed przystąpieniem do realizacji robót szczególnie niebezpiecznych 29
7. Wskazanie środków technicznych i organizacyjnych zapobiegających zagrożeniom 30

INFORMACJA DOTYCZĄCA BEZPIECZEŃSTWA I OCHRONY ZDROWIA

– BRANŻA DROGOWA

do projektu budowlanego dla inwestycji: Rozbudowa, nadbudowa i przebudowa budynku Gminnego Ośrodka Pomocy Społecznej wraz ze zmianą sposobu użytkowania na Zakład Usług Komunalnych i Świetlicę Środowiskową Panieńszczyzna, ul. Legionistów, dz. nr 10/31, 10/46, gmina Jastków – branża drogowa.

1. Podstawa opracowania.

- Ustawa z dnia 7 lipca 1994 r. – Prawo budowlane (tekst jedn. Dz.U.2013.1409.).
- Obowiązujące normy, przepisy (ustawy i rozporządzenia) i katalogi.
- Mapa do celów projektowych w skali 1:500 dla obszaru oznaczonego kolorem żółtym w obrębie 0014 – Panieńszczyzna, działki nr 10/46, 10/31 opracowana przez uprawnionego geodetę: Tomasz Makuch , Upr. Nr 16859;
- Dokumentacja geotechniczna podłoża gruntowego dla Integracyjnego Centrum Kulturalno – Edukacyjnego w Jastkowie ul. Legionistów 1, w miejscowości Panieńszczyzna, gmina Jastków, opracowana przez uprawnionego geologa: Jan Stec Upr. Geol. CUG Nr 070664.
- Ustawa z dnia 21 marca 1985 r. o drogach publicznych (tj. Dz.U.2015.460.),
- Rozporządzenie Ministra Transportu i Gospodarki Morskiej z dnia 2 marca 1999 r. w sprawie warunków technicznych, jakim powinny odpowiadać drogi publiczne i ich usytuowanie (Dziennik Ustaw Nr 43 z dnia 14 maja 1999 r. – poz. 430),
- Rozporządzenie Ministra Transportu i Gospodarki Morskiej z dnia 30 maja 2000 r. w sprawie warunków technicznych, jakim powinny odpowiadać drogowe obiekty inżynierskie i ich usytuowanie (Dziennik Ustaw Nr 63 z dnia 3 sierpnia 2000 r. – poz. 735),
- Ustawa z dnia 10 kwietnia 2003 r. o szczególnych zasadach przygotowania i realizacji inwestycji w zakresie dróg publicznych (Dz.U. Nr 80, poz. 721 z pózn. zmianami),
- Rozporządzenie Ministra Spraw Wewnętrznych i Administracji z dnia 24 lipca 2009r. w prawie przeciwpożarowego zaopatrzenia w wodę oraz dróg pożarowych (Dz. U. Nr 124 z 2009 poz. 1030).
- Rozporządzenie Ministra Spraw Wewnętrznych i Administracji z dnia 7 czerwca 2010 r. w sprawie ochrony przeciwpożarowej budynków, innych obiektów budowlanych i terenów (Dz.U. 2010 nr 109 poz. 719).
- Pomiary uzupełniające i inwentaryzacja obiektu wykonane we własnym zakresie.

2. Przedmiot i zakres opracowania.

Przedmiotem opracowania jest rozbudowa, nadbudowa i przebudowa budynku Gminnego Ośrodka Pomocy Społecznej wraz ze zmianą sposobu użytkowania na Zakład Usług Komunalnych i Świetlicę Środowiskową Panieńszczyzna, ul. Legionistów, dz. nr 10/31, 10/46, gmina Jastków – branża drogowa. Celem jest obsługa komunikacyjna projektowanego budynku i powiązanie wewnętrznego układu z istniejącą infrastrukturą.

3. Zakres robót.

Zakres robót obejmuje Rozbudowa, nadbudowa i przebudowa budynku Gminnego Ośrodka Pomocy Społecznej wraz ze zmianą sposobu użytkowania na Zakład Usług Komunalnych i Świetlicę Środowiskową Panieńszczyzna, ul. Legionistów, dz. nr 10/31, 10/46, gmina Jastków – branża drogowa.

Kolejność wykonywania robót:

1. roboty rozbiórkowe;
2. roboty ziemne;
3. wyprofilowanie istniejącej nawierzchni gruntowej
4. wykonaniem koryta drogowego;
5. wyprofilowanie i zagęszczenie podłoża;
6. ustawienie krawężników i obrzeży betonowych
7. ustawienie ścianek oporowych wraz zich zabezpieczeniem;
8. rozścielenie warstwy wzmacniającej stabilizowanego mechanicznie;
9. wykonanie warstw podbudowy z chudego betonu;
10. wykonanie warstw nawierzchni z betonowej kostki brukowej;
11. montaż wyposażenia BRD
12. uformowanie poboczy i skarp;
13. roboty wykończeniowe - uporządkowanie terenu.

4. Wskazanie elementów zagospodarowania działki lub terenu, które mogą stwarzać zagrożenie bezpieczeństwa lub zdrowia ludzi:

- prowadzenie robót w terenie pozamiejskim.

5. Wskazanie dotyczące przewidywanych zagrożeń występujących podczas realizacji robót budowlanych:

- prowadzenie robót w bezpośrednim sąsiedztwie czynnych układów komunikacyjnych;
- praca ludzi w bezpośrednim sąsiedztwie maszyn drogowych.

6. Wskazanie sposobu prowadzenia instruktażu pracowników przed przystąpieniem do realizacji robót szczególnie niebezpiecznych:

a) wszyscy pracownicy zatrudnieni przy wykonywaniu robót budowlanych powinni być przeszkoleni w zakresie przepisów BHP.

b) przed przystąpieniem do robót wymienionych w pkt. 4, kierownik budowy powinien każdorazowo przeprowadzić ustne szkolenie wszystkich pracowników związanych z tymi robotami, kładąc szczególny nacisk na zachowanie ostrożności przy wykonywaniu robót w pobliżu urządzeń i obiektów stwarzających szczególne zagrożenie dla życia i zdrowia (bezpośrednie sąsiedztwo jezdni po której odbywa się ruch drogowy, urządzenia infrastruktury technicznej itp.).

c) Przeprowadzenie szkolenia należy udokumentować wpisem do dziennika budowy, a w książce szkoleń fakt szkolenia potwierdzić przez szkolonych pracowników własnoręcznym podpisem.

7. Wskazanie środków technicznych i organizacyjnych zapobiegających zagrożeniom:

a) zapewnić należy podstawowy sprzęt do udzielania pierwszej pomocy, oraz środki techniczne do powiadamiania służb ratowniczych w razie wystąpienia zagrożenia (sprawny telefon).

b) Wyposażyć pracowników w odpowiednią odzież i podstawowy sprzęt ochrony osobistej.

c) wykonać bezwzględnie czasowe oznakowanie miejsca robót wg opracowanego wcześniej projektu czasowej zmiany organizacji ruchu drogowego.

Z uwagi na zakres projektowanego zadania inwestycyjnego przewiduje się, że roboty budowlane będą trwały dłużej niż 30 dni roboczych i jednocześnie będzie przy nich zatrudnionych ponad 20 pracowników a pracochłonność planowanych robót będzie przekraczała 500 osobodni.

Dla w/w robót Kierownik budowy jest zobowiązany sporządzić lub zapewnić sporządzenie przed rozpoczęciem budowy, planu bezpieczeństwa i ochrony zdrowia, uwzględniający specyfikę obiektu budowlanego i warunki prowadzenia robót zgodnie z Rozporządzeniem Ministra Infrastruktury z dnia 23.czerwiec 2003r. Dz. U. 120.1126; Rozporządzeniem Ministra Infrastruktury z dnia 06 luty 2003 Dz. U. 47.401; Rozporządzenie Ministra Infrastruktury z dnia 26 wrzesień 1997r. Dz. U. 118.1263

Opracowanie powinno uwzględniać zakres robót przewidziany w projekcie budowlano-wykonawczym: rozbudowa, nadbudowa i przebudowa budynku Gminnego Ośrodka Pomocy Społecznej wraz ze zmianą sposobu użytkowania na Zakład Usług Komunalnych i Świetlicę Środowiskową Panieńszczyzna, ul. Legionistów, dz. nr 10/31, 10/46, gmina Jastków – branża drogowa.

Przed przystąpieniem do prowadzenia robót Kierownik Budowy powinien zapoznać podległych mu pracowników z charakterem robót i obowiązującymi przepisami BHP, przeprowadzić instruktaż stanowiskowy w zakresie BHP z podziałem na poszczególne grupy zawodowe i stanowiska pracy. Przeprowadzić instruktaż z uwzględnieniem robót wykonywanych w pasie drogowym przy odbywającym się ruchu pojazdów. Pracowników wyposażyć w środki ochrony indywidualnej (kamizelki ostrzegawcze, kaski ochronne, rękawice ochronne, itp.)

Konieczne jest również właściwe czasowe oznakowanie terenu prowadzenia robót oraz wygrodzenie i zabezpieczenie terenu przed przypadkowym wtargnięciem osób trzecich.

Należy zwrócić uwagę na właściwe i zgodne z przepisami zabezpieczenie wykopów!

Opracował: Robert Śpiewak

Puławy, maj 2017 r.

PLAN ORIENTACYJNY

Skala 1:25 000

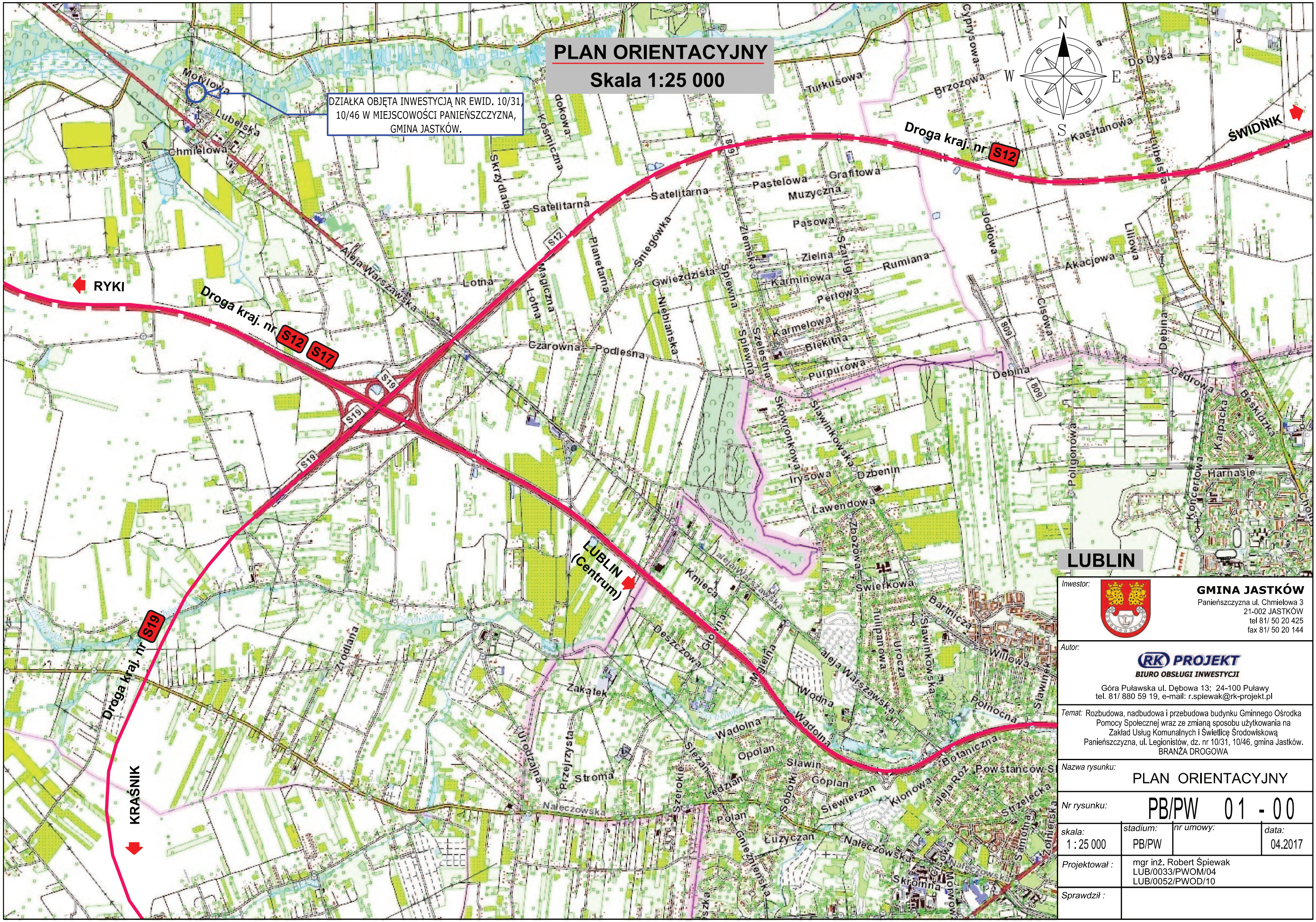

LUBLIN

Inwestor:	**GMINA JASTKÓW** Panieńszczyzna ul. Chmielowa 3 21-002 JASTKÓW tel 81/ 50 20 425 fax 81/ 50 20 144
Autor:	**RK PROJEKT** BIURO OBSŁUGI INWESTYCJI Góra Puławska ul. Dębowa 13; 24-100 Puławy tel. 81/ 880 59 19, e-mail: r.spiewak@rk-projekt.pl
Temat:	Rozbudowa, nadbudowa i przebudowa budynku Gminnego Ośrodka Pomocy Społecznej wraz ze zmianą sposobu użytkowania na Zakład Usług Komunalnych i Świetlicę Środowiskową Panieńszczyzna, ul. Legionistów, dz. nr 10/31, 10/46, gmina Jastków. BRANŻA DROGOWA
Nazwa rysunku:	PLAN ORIENTACYJNY
Nr rysunku:	PB/PW 01 - 00

skala:	*stadium:*	*nr umowy:*	*data:*
1 : 25 000	PB/PW		04.2017

Projektował :	mgr inż. Robert Śpiewak LUB/0033/PWOM/04 LUB/0052/PWOD/10
Sprawdził :	

PLAN SYTUACYJNY
PROJEKT ZAGOSPODAROWANIA TERENU

Skala 1:500

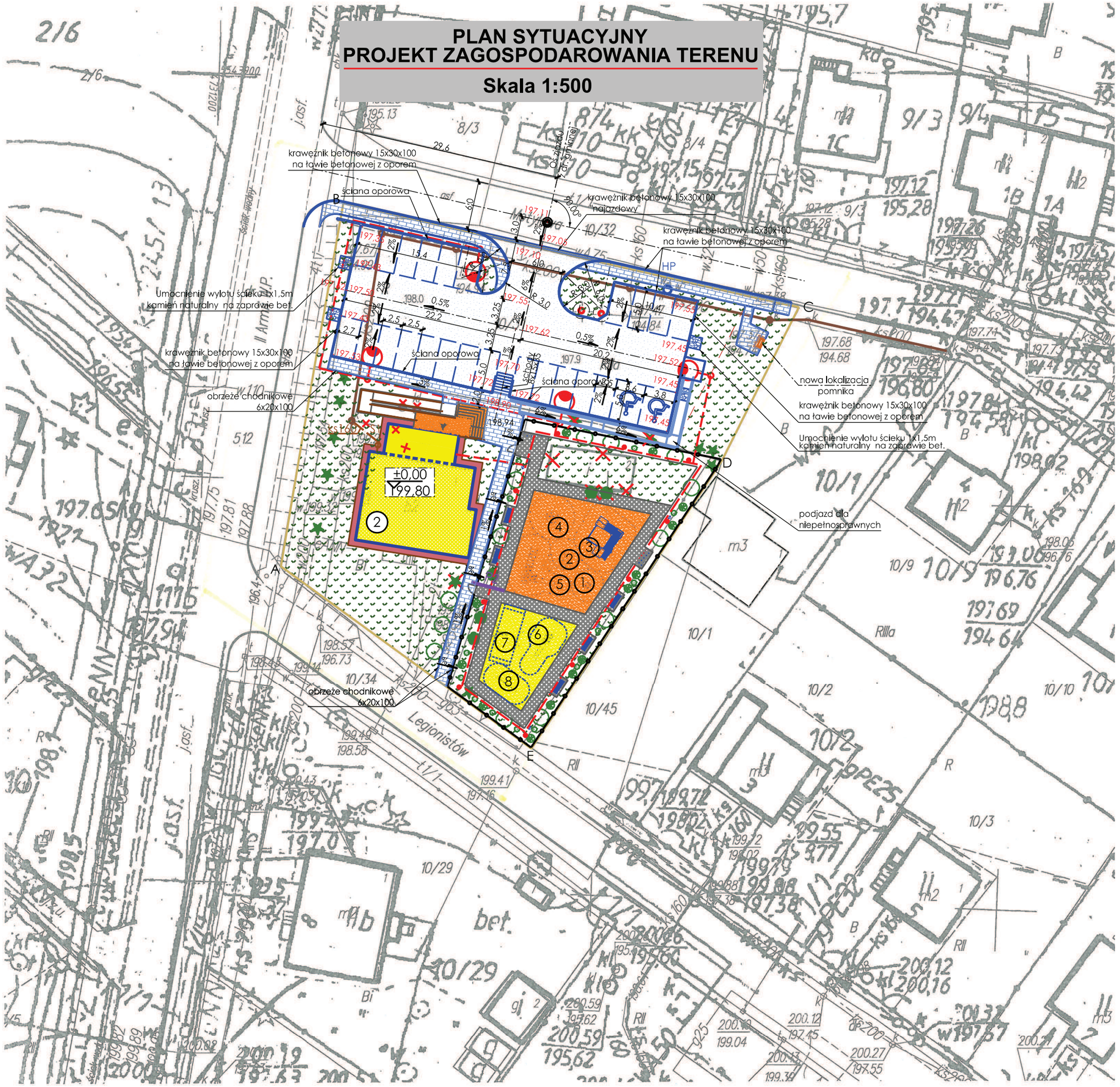

MAPA DO CELÓW PROJEKTOWYCH

Oznaczenie kancelaryjne zgłoszenia pracy geodezyjnej		GGO.6640.3073.2016
Miejscowość		Jastków
Jednostka ewidencyjna	identyfikator	060907_2
	nazwa	Jastków
Obręb ewidencyjny	identyfikator	060907_2.0014
	nazwa	Panieńszczyzna
Skala mapy		1:500
Sekcja		135.244.081
Nazwa układu współrzędnych	prostokątnych płaskich	1965 (1)
	wysokości	Kronsztadt 60
Mapa aktualna wg stanu na dzień:		06.06.2016r.
Oznaczenie działki oraz granic obszaru, który był przedmiotem aktualizacji		działki nr 10/46, 10/31
		zakres w kolorze żółtym
Służebności gruntowe mające wpływ na zagospodarowanie gruntów zlokalizowanych w granicach projektowanej inwestycji		nie dotyczy
Nie wyklucza się istnienia w terenie innych nie wykazanych na niniejszej mapie urządzeń podziemnych, które nie były zgłoszone do inwentaryzacji.		
Kontur użytku gruntowego, który nie jest ujawniony		nie dotyczy
Nr licencji na wykorzystanie danych zasobu geodezyjnego		GGO.6640.3073.2016_0609_K05

GEO PRINT
Jawidz 5/1, 21-077 Spiczyn
NIP 713-157-27-00
REGON 430899717

Nazwa wykonawcy

GEODETA UPRAWNIONY
inż. TOMASZ MAKUCH
Jawidz 5/1
21-077 Spiczyn, tel. 509 716 420
upr. Nr 16859
17-06-2016r.

Imię i nazwisko, nr uprawnień oraz data i podpis geodety uprawnionego,

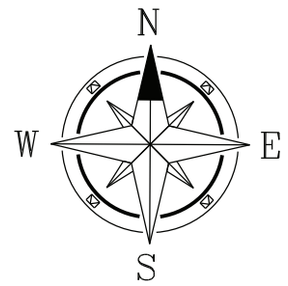

LEGENDA:

— Projektowane chodniki dla pieszych

— Droga wewnętrzna/zjazd z dr. gminnej

— Wejście lub wjazd do budynku

OZNACZENIA:

w	Instalacja sanitarna - sieć wodociągowa
t	Instalacja teletechniczna
e	Instalacja energetyczna
ks	Instalacja sanitarna - kanalizacja sanitarna
kd	Instalacja sanitarna - kanalizacja deszczowa

STAROSTA LUBELSKI
P.0609. 2016-3465
30-06-2016

Inwestor:

GMINA JASTKÓW
Panieńszczyzna ul. Chmielowa 3
21-002 JASTKÓW
tel 81/ 50 20 425
fax 81/ 50 20 144

Autor:

RK PROJEKT
BIURO OBSŁUGI INWESTYCJI
Góra Puławska ul. Dębowa 13; 24-100 Puławy
tel. 81/ 880 59 19, e-mail: r.spiewak@rk-projekt.pl

Temat: Rozbudowa, nadbudowa i przebudowa budynku Gminnego Ośrodka Pomocy Społecznej wraz ze zmianą sposobu użytkowania na Zakład Usług Komunalnych i Świetlicę Środowiskową Panieńszczyzna, ul. Legionistów, dz. nr 10/31, 10/46, gmina Jastków.
BRANŻA DROGOWA

Nazwa rysunku: PLAN SYTUACYJNY
PROJEKT ZAGOSPODAROWANIA TERENU

Nr rysunku: PB/PW 02 - 00

skala:	stadium:	nr umowy:	data:
1 : 500	PB/PW		05.2017

Projektował : mgr inż. Robert Śpiewak
LUB/0033/PWOM/04
LUB/0052/PWOD/10

Sprawdził :

PLAN SYTUACYJNY
PROJEKT ZAGOSPODAROWANIA TERENU
Skala 1:250

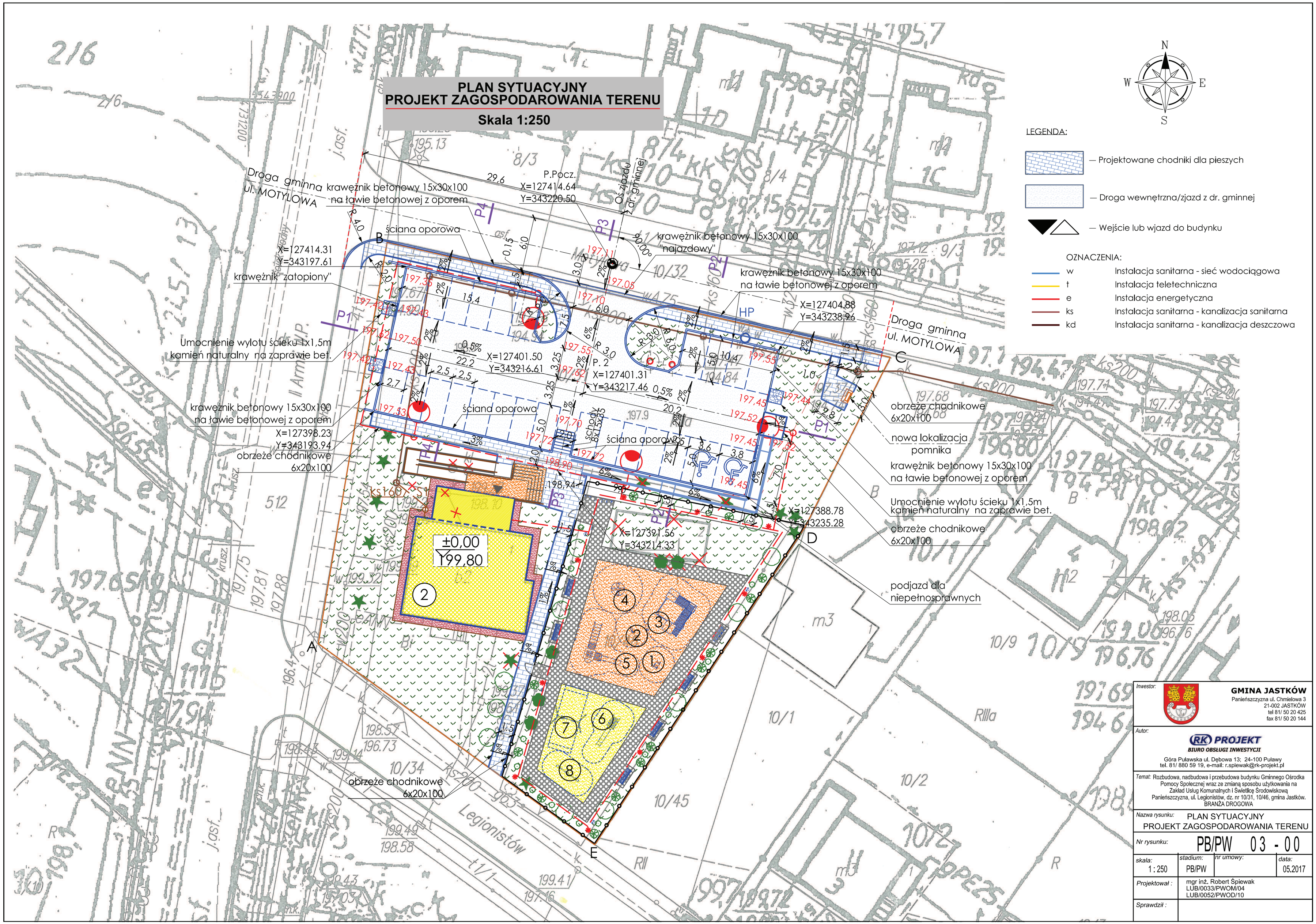

Inwestor:

GMINA JASTKÓW
Panieńszczyzna ul. Chmielowa 3
21-002 JASTKÓW
tel 81/ 50 20 425
fax 81/ 50 20 144

Autor:

RK PROJEKT
BIURO OBSŁUGI INWESTYCJI
Góra Puławska ul. Dębowa 13; 24-100 Puławy
tel. 81/ 880 59 19, e-mail: r.spiewak@rk-projekt.pl

Temat: Rozbudowa, nadbudowa i przebudowa budynku Gminnego Ośrodka Pomocy Społecznej wraz ze zmianą sposobu użytkowania na Zakład Usług Komunalnych i Świetlicę Środowiskową Panieńszczyzna, ul. Legionistów, dz. nr 10/31, 10/46, gmina Jastków. BRANŻA DROGOWA

Nazwa rysunku: PLAN SYTUACYJNY PROJEKT ZAGOSPODAROWANIA TERENU

Nr rysunku: PB/PW 03 - 00

skala:	stadium:	nr umowy:	data:
1 : 250	PB/PW		05.2017

Projektował : mgr inż. Robert Śpiewak LUB/0033/PWOM/04 LUB/0052/PWOD/10

Sprawdził :

PRZEKRÓJ PODŁUŻNY ZJAZDU Z DROGI GMINNEJ

UL. MOTYLOWA

Skala 1:20/100

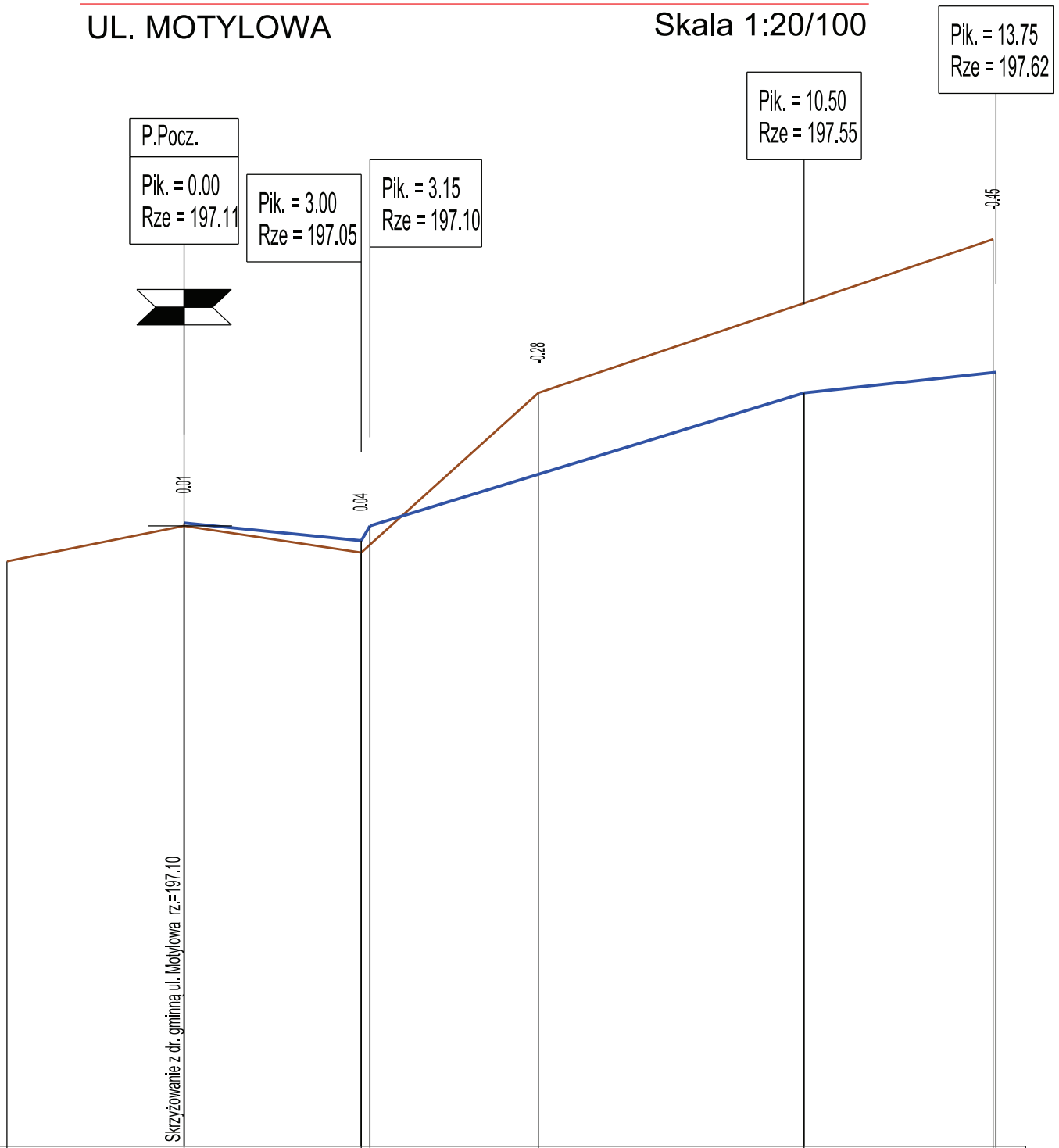

Skala pionowa 1:20

Skala pozioma 1:100

P.P. = 195.00

RZĘDNE NIWELETY	197.11	197.11	197.05 197.10	197.27	197.55	197.62 197.62
ELEMENTY NIWELETY		L=3.00	i=-2.0% L=0.15	i=6.1% L=7.35	i=2.1% L=3.25	
RZĘDNE TERENU	196.98	197.10	197.01	197.55		198.07
ELEMENTY TRASY		L=13.67			P.2	
ODLEGŁOŚCI	-3.00	0.00	3.00 3.15	6.00	10.50	13.67 13.70 13.75

0 0

LEGENDA:

L. p.	OZNACZENIE	ELEMENT – PRZEZNACZENIE
1		rów prawostronny
2		rów lewostronny
3		zjazd prawostronny
4		zjazd lewostronny
5		skrzyżowanie obustronne
6		odwodnienie liniowe

Inwestor:

GMINA JASTKÓW
Panieńszczyzna ul. Chmielowa 3
21-002 JASTKÓW
tel 81/ 50 20 425
fax 81/ 50 20 144

Autor:

RK PROJEKT
BIURO OBSŁUGI INWESTYCJI
Góra Puławska ul. Dębowa 13; 24-100 Puławy
tel. 81/ 880 59 19, e-mail: r.spiewak@rk-projekt.pl

Temat: Rozbudowa, nadbudowa i przebudowa budynku Gminnego Ośrodka Pomocy Społecznej wraz ze zmianą sposobu użytkowania na Zakład Usług Komunalnych i Świetlicę Środowiskową Panieńszczyzna, ul. Legionistów, dz. nr 10/31, 10/46, gmina Jastków.
BRANŻA DROGOWA

Nazwa rysunku: PRZEKRÓJ PODŁUŻNY ZJAZDU Z DROGI GMINNEJ - UL. MOTYLOWA

Nr rysunku: PB/PW 04 - 00

skala:	stadium:	nr umowy:	data:
1 : 20/100	PB/PW		05.2017

Projektował : mgr inż. Robert Śpiewak
LUB/0033/PWOM/04
LUB/0052/PWOD/10

Sprawdził :

PRZEKRÓJ PODŁUŻNY CHODNIKA PRZY DR. GMINNEJ

UL. MOTYLOWA — Skala 1:50/100

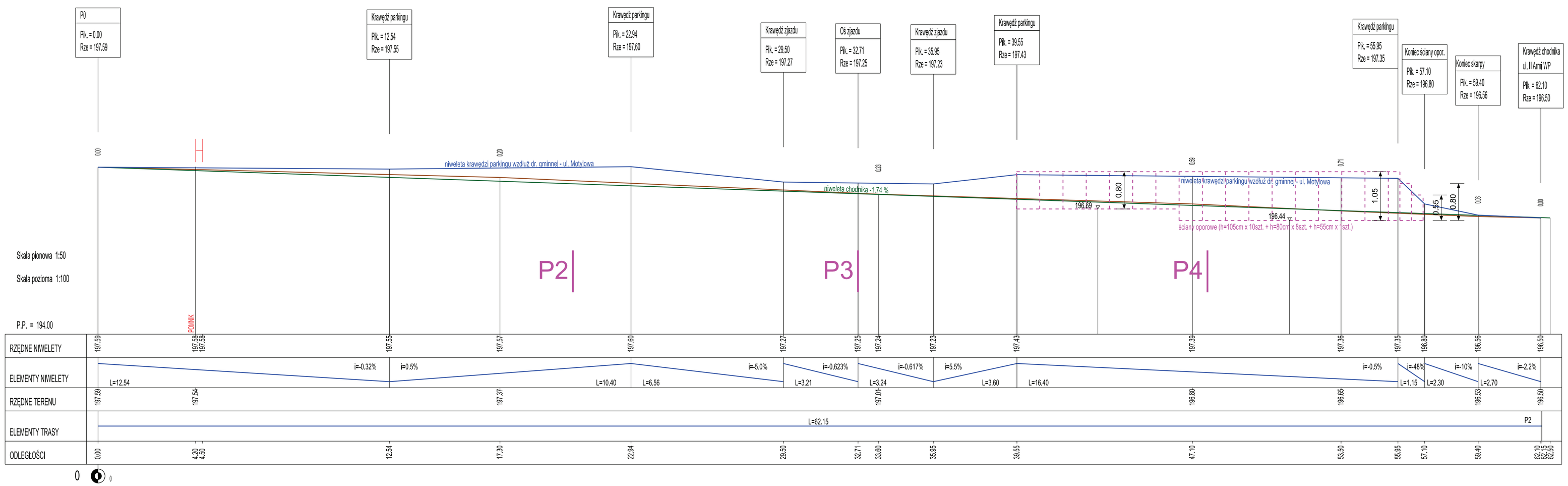

LEGENDA:

L. p.	OZNACZENIE	ELEMENT – PRZEZNACZENIE
1		rów prawostronny
2		rów lewostronny
3		zjazd prawostronny
4		zjazd lewostronny
5		skrzyżowanie obustronne
6		odwodnienie liniowe

Inwestor:
GMINA JASTKÓW
Panieńszczyzna ul. Chmielowa 3
21-002 JASTKÓW
tel.81/ 50 20 425
fax 81/ 50 20 144

Autor:
RK PROJEKT
BIURO OBSŁUGI INWESTYCJI
Góra Puławska ul. Dębowa 13; 24-100 Puławy
tel. 81/ 880 59 19, e-mail: r.spiewak@rk-projekt.pl

Temat: Rozbudowa, nadbudowa i przebudowa budynku Gminnego Ośrodka Pomocy Społecznej wraz ze zmianą sposobu użytkowania na Zakład Usług Komunalnych i Świetlicę Środowiskową Panieńszczyzna, ul. Legionistów, dz. nr 10/31, 10/46, gmina Jastków. BRANŻA DROGOWA

Nazwa rysunku: PRZEKRÓJ PODŁUŻNY CHODNIKA PRZY DR. GMINNEJ - UL. MOTYLOWA

Nr rysunku: PB/PW 05 - 00

skala:	stadium:	nr umowy:	data:
1 : 50/100	PB/PW		05.2017

Projektował : mgr inż. Robert Śpiewak
LUB/0033/PWOM/04
LUB/0052/PWOD/10

Sprawdził :

PRZEKRÓJ PODŁUŻNY KRAWĘDZI PARKINGU
OD STRONY PROJ. BUDYNKU Skala 1:50/100

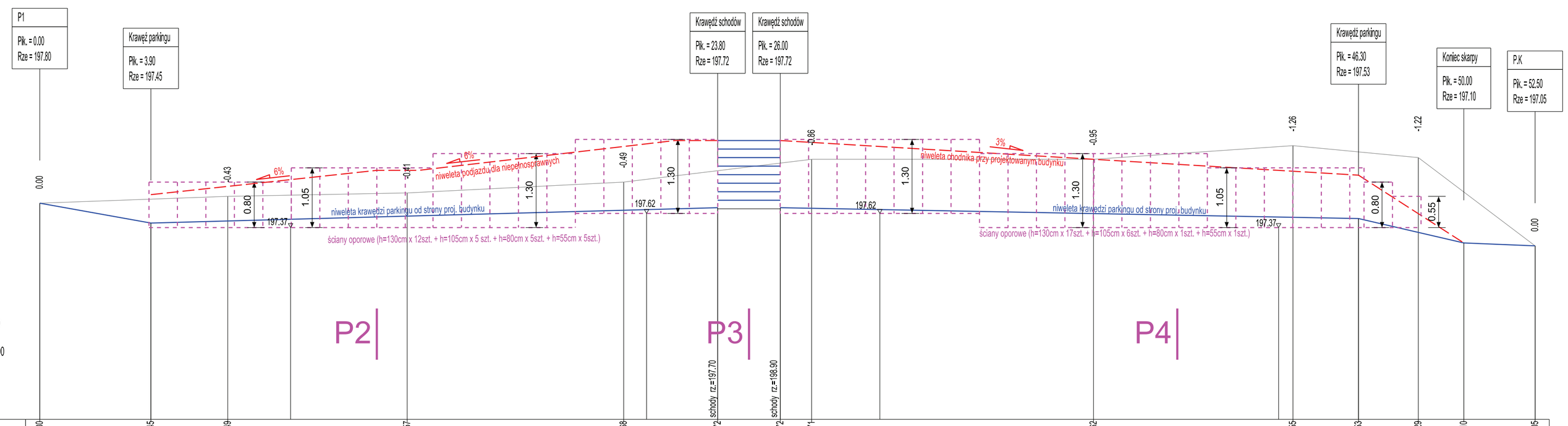

RZĘDNE NIWELETY	197.80		197.45		197.49		197.57		197.69		197.72	197.72	197.71		197.62		197.55	197.53		197.29	197.10		197.05
ELEMENTY NIWELETY		i=-9,0% L=3.90		i=1.4%						L=19.90		i=0,0% L=2.20		L=20.30				i=-1,0%		L=3.70	i=-11.6%	L=2.50	i=-2.0%
RZĘDNE TERENU	197.80				197.92			197.98		198.17				198.57		198.57		198.81			198.81		197.05
ELEMENTY TRASY														L=52.49									P2
ODLEGŁOŚCI	0.00		3.90		6.60			12.90		20.50		23.80	26.00	27.10		37.00		44.00		46.30	48.40		50.00	52.49

0 0

LEGENDA:

L. p.	OZNACZENIE	ELEMENT – PRZEZNACZENIE
1		rów prawostronny
2		rów lewostronny
3		zjazd prawostronny
4		zjazd lewostronny
5		skrzyżowanie obustronne
6		odwodnienie liniowe

Inwestor:
GMINA JASTKÓW
Panieńszczyzna ul. Chmielowa 3
21-002 JASTKÓW
tel 81/ 50 20 425
fax 81/ 50 20 144

Autor:
RK PROJEKT
BIURO OBSŁUGI INWESTYCJI
Góra Puławska ul. Dębowa 13; 24-100 Puławy
tel. 81/ 880 59 19, e-mail: r.spiewak@rk-projekt.pl

Temat: Rozbudowa, nadbudowa i przebudowa budynku Gminnego Ośrodka Pomocy Społecznej wraz ze zmianą sposobu użytkowania na Zakład Usług Komunalnych i Świetlicę Środowiskową Panieńszczyzna, ul. Legionistów, dz. nr 1/031, 10/46, gmina Jastków. BRANŻA DROGOWA

Nazwa rysunku: PRZEKRÓJ PODŁUŻNY KRAWĘDZI MIEJSC POSTÓJ. OD STRONY PROJ. BUDYNKU

Nr rysunku: PB/PW 06 - 00

skala:	stadium:	nr umowy:	data:
1 : 50/100	PB/PW		05.2017

Projektował : mgr inż. Robert Śpiewak
LUB/0033/PWOM/04
LUB/0052/PWOD/10

Sprawdził :

PRZEKROJE NORMALNE P1 P2 Skala 1:50

WIDOK Z GÓRY

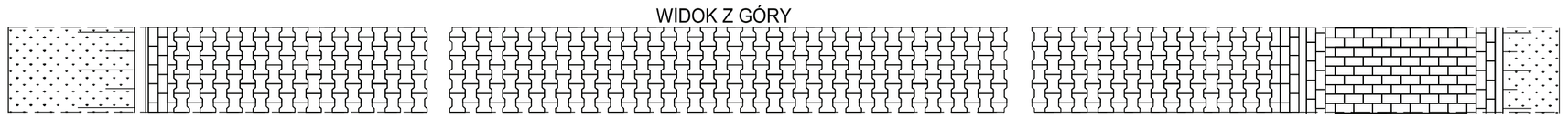

PRZEKRÓJ POPRZECZNY P1

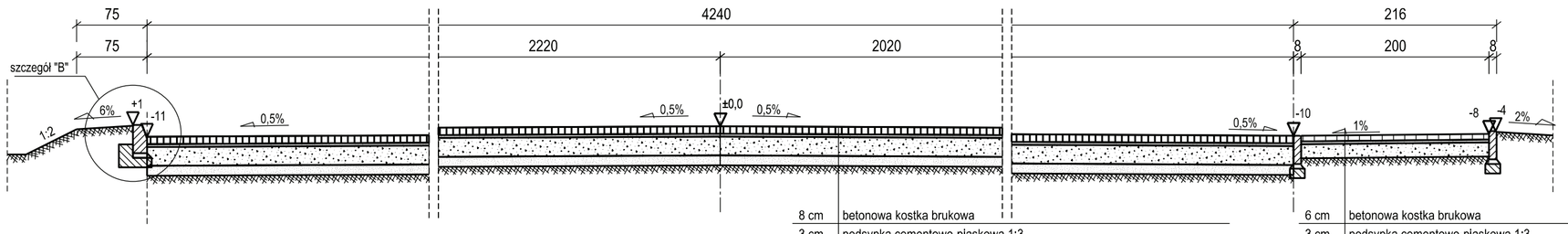

8 cm	betonowa kostka brukowa
3 cm	podsypka cementowo-piaskowa 1:3
25 cm	podbudowa zasadnicza z chudego betonu wg PN-S-96013 : 1997
25 cm	war. wzmocnionego podłoża - grunt rodzimy stabilizowany cementem Rm=2,5 MPa wg PN-S-96012:1997.
	podłoże gruntowe rodzime - stabilizowane mechanicznie. Grupa nośności G3
Σ 61 cm	

6 cm	betonowa kostka brukowa
3 cm	podsypka cementowo-piaskowa 1:3
10 cm	war. wzmocnionego podłoża - grunt rodzimy stabilizowany cementem Rm=2,5 MPa wg PN-S-96012:1997.
	podłoże gruntowe rodzime - stabilizowane mechanicznie. Grupa nośności G3
Σ 19 cm	

CIĄGI PIESZE - CHODNIKI

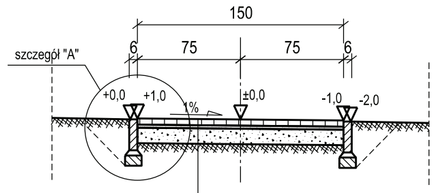

6 cm	betonowa kostka brukowa
3 cm	podsypka cementowo-piaskowa 1:3
10 cm	war. wzmocnionego podłoża - grunt rodzimy stabilizowany cementem Rm=2,5 MPa wg PN-S-96012:1997.
	podłoże gruntowe rodzime - stabilizowane mechanicznie. Grupa nośności G3
Σ 19 cm	

SZCZEGÓŁ "B" USTAWIENIA KRAWĘŻNIKÓW DROGOWYCH Skala 1:25

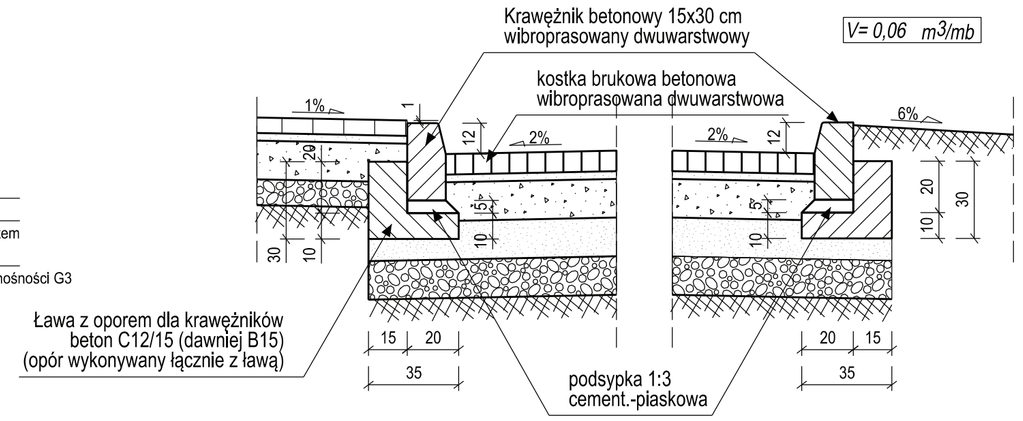

UWAGA:
Przy wyznaczaniu położenia obramowań nawierzchni (a przez to jej szerokości), należy uwzględniać szczeliny, jakie powstają przy układaniu oraz wymiary kostki brukowej wybranego producenta.
Należy unikać docinania kostki na całych długościach.

NUMER NORMY	TYTUŁ NORMY
PN-EN 1338:2005	Betonowe kostki brukowe. Wymagania i metody badań
PN-EN 13877:2007	Nawierzchnie betonowe
PN-EN 206-1	Beton Część 1: Wymagania, właściwości, produkcja i zgodność
PN-S-96013:1997	Podbudowa z chudego betonu. Wymagania i badania
PN-B-96012:1997	Kruszywo stabilizowane cementem
PN-B-11113:1996	Kruszywa naturalne do nawierzchni drogowych. Piasek
PN-S-02205:1998	Roboty ziemne. Wymagania i badania

WIDOK Z GÓRY

PRZEKRÓJ POPRZECZNY P2

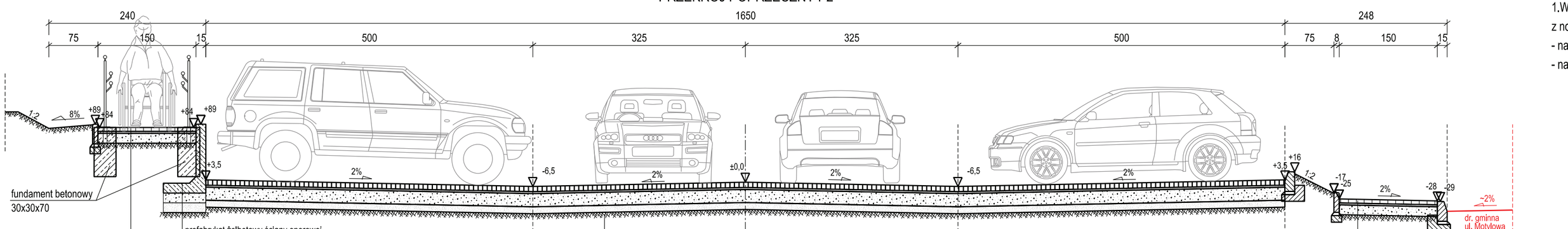

	prefabrykat żelbetowy ściany oporowej
25 cm	podbudowa zasadnicza z chudego betonu wg PN-S-96013 : 1997
25 cm	war. wzmocnionego podłoża - grunt rodzimy stabilizowany cementem Rm=2,5 MPa wg PN-S-96012:1997.
Σ 50 cm	

6 cm	betonowa kostka brukowa
3 cm	podsypka cementowo-piaskowa 1:3
10 cm	war. wzmocnionego podłoża - grunt rodzimy stabilizowany cementem Rm=2,5 MPa wg PN-S-96012:1997.
	podłoże gruntowe rodzime - stabilizowane mechanicznie. Grupa nośności G3
Σ 19 cm	

8 cm	betonowa kostka brukowa
3 cm	podsypka cementowo-piaskowa 1:3
25 cm	podbudowa zasadnicza z chudego betonu wg PN-S-96013 : 1997
25 cm	war. wzmocnionego podłoża - grunt rodzimy stabilizowany cementem Rm=2,5 MPa wg PN-S-96012:1997.
	podłoże gruntowe rodzime - stabilizowane mechanicznie. Grupa nośności G3
Σ 61 cm	

6 cm	betonowa kostka brukowa
3 cm	podsypka cementowo-piaskowa 1:3
10 cm	war. wzmocnionego podłoża - grunt rodzimy stabilizowany cementem Rm=2,5 MPa wg PN-S-96012:1997.
	podłoże gruntowe rodzime - stabilizowane mechanicznie. Grupa nośności G3
Σ 19 cm	

UWAGI:

1.Wtórny moduł odkształcenia E2 i wskaźnik zagęszczenia Is powinien wynosić zgodnie z normą PN-S-02205 – Drogi samochodowe. Roboty ziemne:

- na powierzchni wykopów E2 ≥ 120MPa, Is=1,00 do głębokości 0,50 m,
- na powierzchni nasypów E2 ≥ 120MPa, Is=1,00 do głębokości 1,20 m, poniżej Is=0,97;

SZCZEGÓŁ "A" USTAWIENIA OBRZEŻY BETONOWYCH Skala 1:25

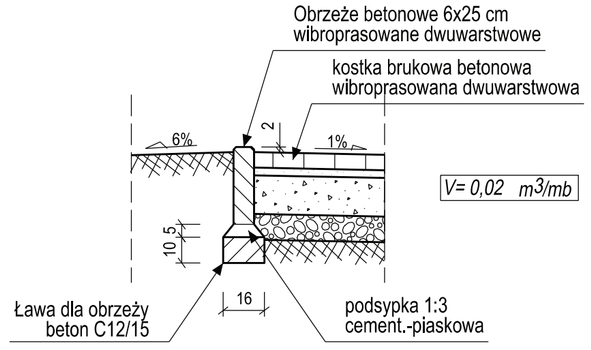

Inwestor:
GMINA JASTKÓW
Panieńszczyzna ul. Chmielowa 3
21-002 JASTKÓW
tel 81/ 50 20 425
fax 81/ 50 20 144

Autor:
RK PROJEKT
BIURO OBSŁUGI INWESTYCJI
Góra Puławska ul. Dębowa 13; 24-100 Puławy
tel. 81/ 880 59 19, e-mail: r.spiewak@rk-projekt.pl

Temat: Rozbudowa, nadbudowa i przebudowa budynku Gminnego Ośrodka Pomocy Społecznej wraz ze zmianą sposobu użytkowania na Zakład Usług Komunalnych i Świetlicę Środowiskową Panieńszczyzna, ul. Legionistów, dz. nr 10/31, 10/46, gmina Jastków. BRANŻA DROGOWA

Nazwa rysunku: PRZEKROJE NORMALNE P1 P2

Nr rysunku:	PB/PW 07 - 00		
skala: 1 : 50	stadium: PB/PW	nr umowy:	data: 05.2017

Projektował : mgr inż. Robert Śpiewak
LUB/0033/PWOM/04
LUB/0052/PWOD/10

Sprawdził :

PRZEKROJE NORMALNE P3 P4 Skala 1:50

WIDOK Z GÓRY

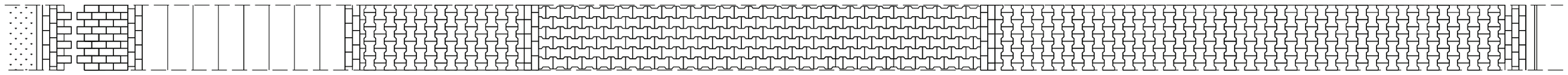

PRZEKRÓJ POPRZECZNY P3

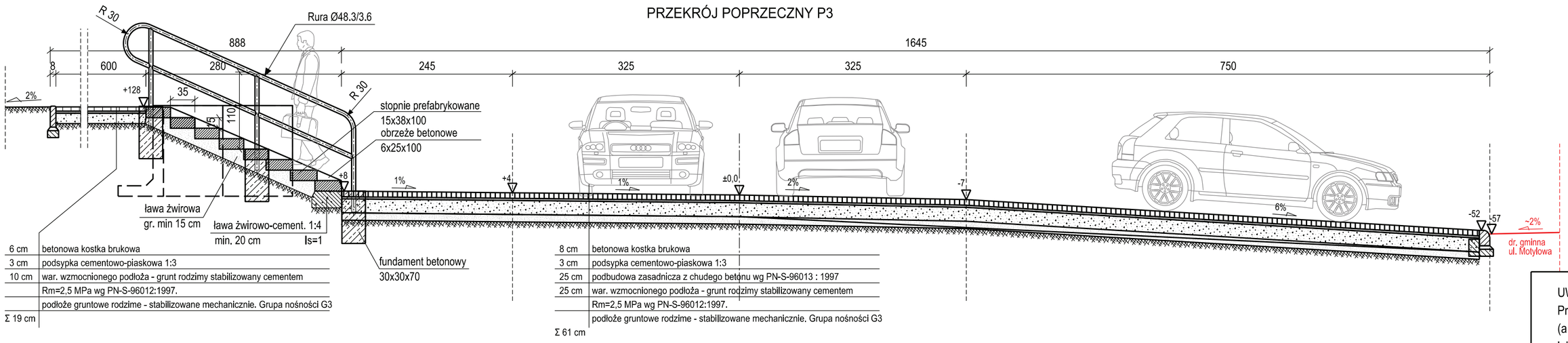

6 cm	betonowa kostka brukowa
3 cm	podsypka cementowo-piaskowa 1:3
10 cm	war. wzmocnionego podłoża - grunt rodzimy stabilizowany cementem
	Rm=2,5 MPa wg PN-S-96012:1997.
	podłoże gruntowe rodzime - stabilizowane mechanicznie. Grupa nośności G3
Σ 19 cm	

8 cm	betonowa kostka brukowa
3 cm	podsypka cementowo-piaskowa 1:3
25 cm	podbudowa zasadnicza z chudego betonu wg PN-S-96013 : 1997
25 cm	war. wzmocnionego podłoża - grunt rodzimy stabilizowany cementem
	Rm=2,5 MPa wg PN-S-96012:1997.
	podłoże gruntowe rodzime - stabilizowane mechanicznie. Grupa nośności G3
Σ 61 cm	

WIDOK Z GÓRY

PRZEKRÓJ POPRZECZNY P4

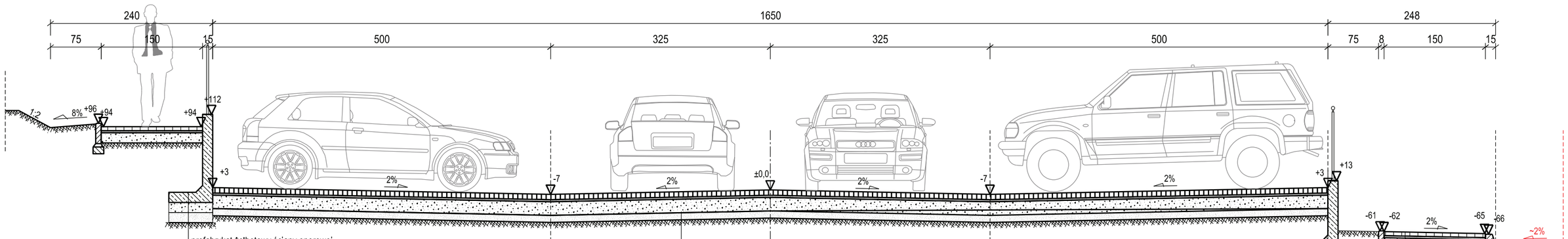

	prefabrykat żelbetowy ściany oporowej
25 cm	podbudowa zasadnicza z chudego betonu wg PN-S-96013 : 1997
25 cm	war. wzmocnionego podłoża - grunt rodzimy stabilizowany cementem
	Rm=2,5 MPa wg PN-S-96012:1997.
Σ 50 cm	

8 cm	betonowa kostka brukowa
3 cm	podsypka cementowo-piaskowa 1:3
25 cm	podbudowa zasadnicza z chudego betonu wg PN-S-96013 : 1997
25 cm	war. wzmocnionego podłoża - grunt rodzimy stabilizowany cementem
	Rm=2,5 MPa wg PN-S-96012:1997.
	podłoże gruntowe rodzime - stabilizowane mechanicznie. Grupa nośności G3
Σ 61 cm	

6 cm	betonowa kostka brukowa
3 cm	podsypka cementowo-piaskowa 1:3
10 cm	war. wzmocnionego podłoża - grunt rodzimy stabilizowany cementem
	Rm=2,5 MPa wg PN-S-96012:1997.
	podłoże gruntowe rodzime - stabilizowane mechanicznie. Grupa nośności G3
Σ 19 cm	

SZCZEGÓŁ "B" USTAWIENIA KRAWĘŻNIKÓW DROGOWYCH Skala 1:25

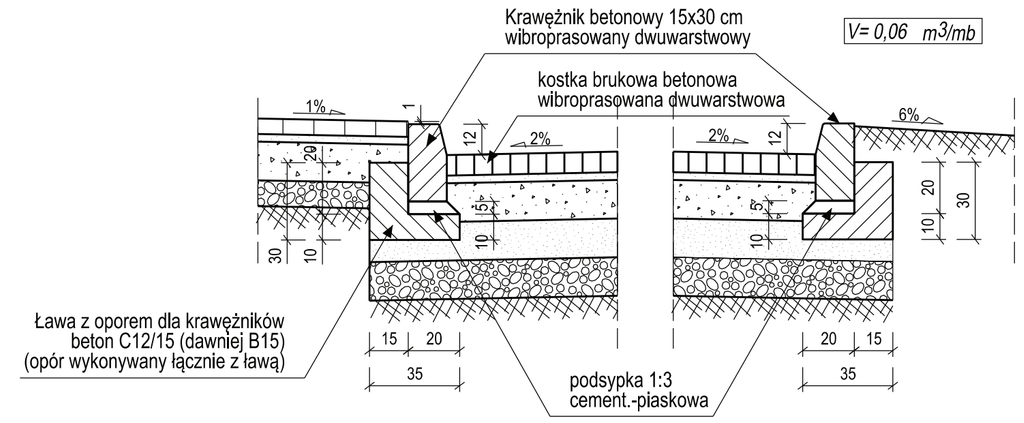

UWAGA:
Przy wyznaczaniu położenia obramowań nawierzchni (a przez to jej szerokości), należy uwzględniać szczeliny, jakie powstają przy układaniu oraz wymiary kostki brukowej wybranego producenta.
Należy unikać docinania kostki na całych długościach.

NUMER NORMY	TYTUŁ NORMY
PN-EN 1338:2005	Betonowe kostki brukowe. Wymagania i metody badań
PN-EN 13877:2007	Nawierzchnie betonowe
PN-EN 206-1	Beton Część 1: Wymagania, właściwości, produkcja i zgodność
PN-S-96013:1997	Podbudowa z chudego betonu. Wymagania i badania
PN-B-96012:1997	Kruszywo stabilizowane cementem
PN-B-11113:1996	Kruszywa naturalne do nawierzchni drogowych. Piasek
PN-S-02205:1998	Roboty ziemne. Wymagania i badania

UWAGI:
1.Wtórny moduł odkształcenia E2 i wskaźnik zagęszczenia Is powinien wynosić zgodnie z normą PN-S-02205 – Drogi samochodowe. Roboty ziemne:
- na powierzchni wykopów E2 ≥ 120MPa, Is=1,00 do głębokości 0,50 m,
- na powierzchni nasypów E2 ≥ 120MPa, Is=1,00 do głębokości 1,20 m, poniżej Is=0,97;

SZCZEGÓŁ "A" USTAWIENIA OBRZEŻY BETONOWYCH Skala 1:25

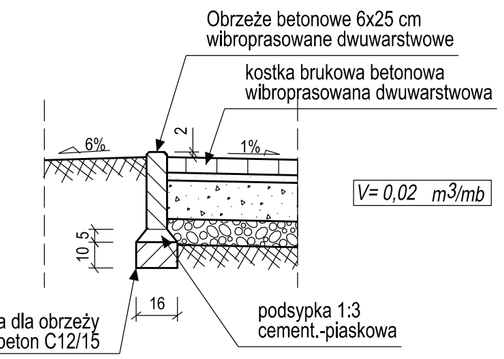

Inwestor:
GMINA JASTKÓW
Panieńszczyzna ul. Chmielowa 3
21-002 JASTKÓW
tel 81/ 50 20 425
fax 81/ 50 20 144

Autor:
RK PROJEKT
BIURO OBSŁUGI INWESTYCJI
Góra Puławska ul. Dębowa 13; 24-100 Puławy
tel. 81/ 880 59 19, e-mail: r.spiewak@rk-projekt.pl

Temat: Rozbudowa, nadbudowa i przebudowa budynku Gminnego Ośrodka Pomocy Społecznej wraz ze zmianą sposobu użytkowania na Zakład Usług Komunalnych i Świetlicę Środowiskową Panieńszczyzna, ul. Legionistów, dz. nr 10/31, 10/46, gmina Jastków. BRANŻA DROGOWA

Nazwa rysunku: PRZEKROJE NORMALNE P3 P4

Nr rysunku:	PB/PW 08 - 00		
skala: 1 : 50	stadium: PB/PW	nr umowy:	data: 05.2017
Projektował :	mgr inż. Robert Śpiewak LUB/0033/PWOM/04 LUB/0052/PWOD/10		
Sprawdził :			

SZCZEGÓŁ BALUSTRADY NA PODJEŹDZIE DLA NIEPEŁNOSPRAWNYCH Skala 1:25

WIDOK Z BOKU

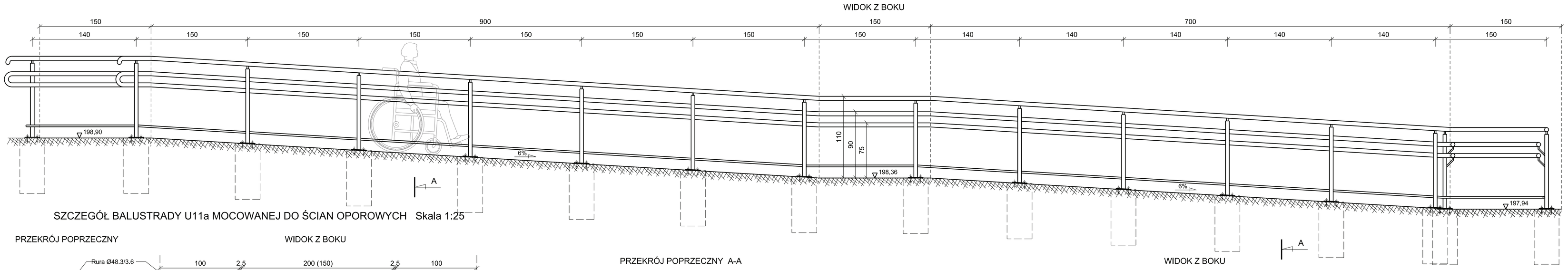

SZCZEGÓŁ BALUSTRADY U11a MOCOWANEJ DO ŚCIAN OPOROWYCH Skala 1:25

PRZEKRÓJ POPRZECZNY

WIDOK Z BOKU

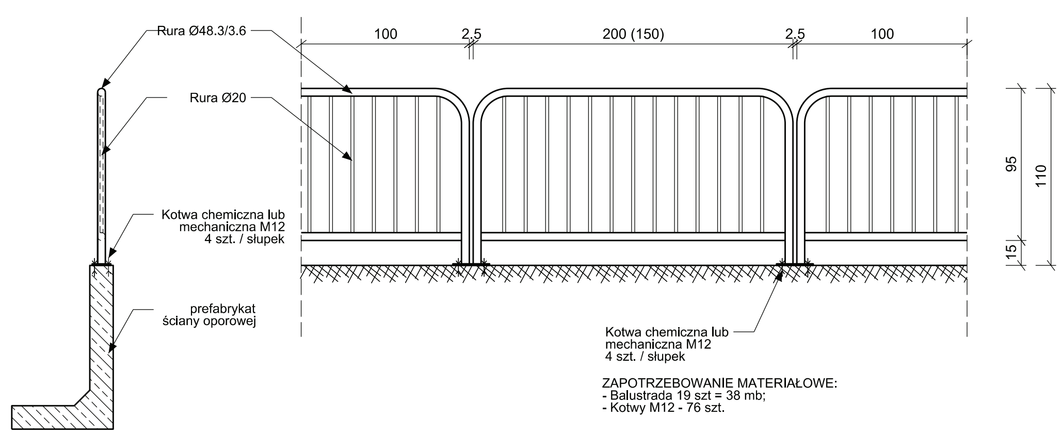

ZAPOTRZEBOWANIE MATERIAŁOWE:
- Balustrada 19 szt = 38 mb;
- Kotwy M12 - 76 szt.

PRZEKRÓJ POPRZECZNY A-A

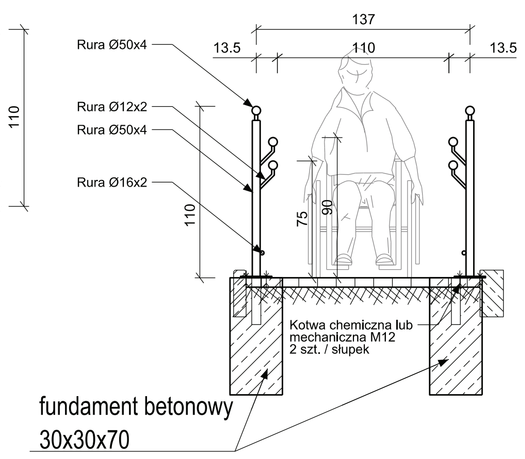

WIDOK Z BOKU

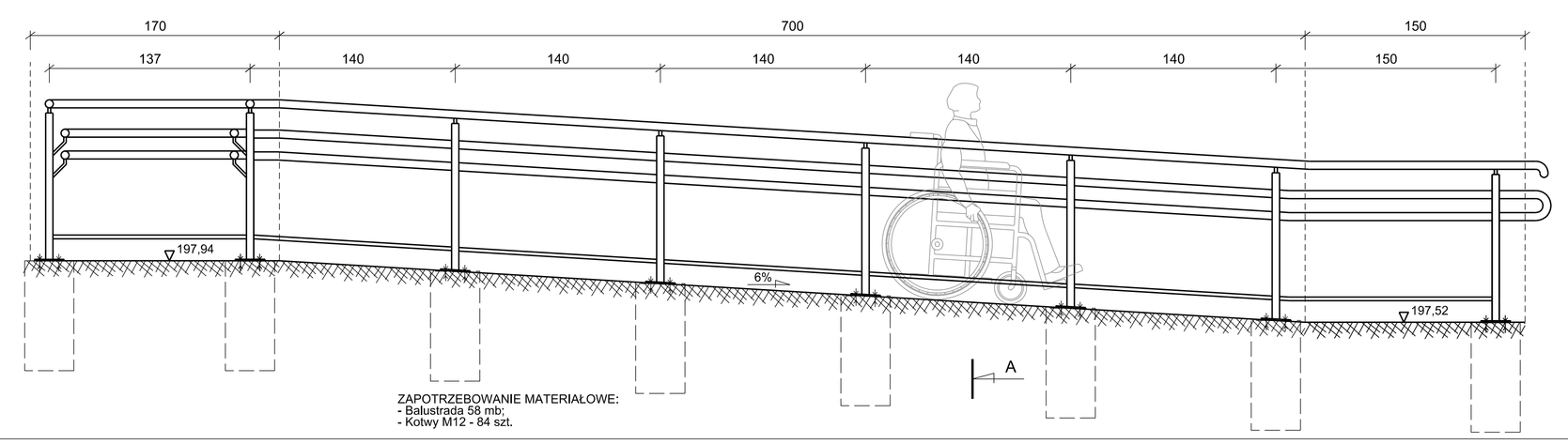

ZAPOTRZEBOWANIE MATERIAŁOWE:
- Balustrada 58 mb;
- Kotwy M12 - 84 szt.

Inwestor:	**GMINA JASTKÓW** Panieńszczyzna ul. Chmielowa 3 21-002 JASTKÓW tel 81/ 50 20 425 fax 81/ 50 20 144
Autor:	**RK PROJEKT** BIURO OBSŁUGI INWESTYCJI Góra Puławska ul. Dębowa 13; 24-100 Puławy tel. 81/ 880 59 19, e-mail: r.spiewak@rk-projekt.pl
Temat:	Rozbudowa, nadbudowa i przebudowa budynku Gminnego Ośrodka Pomocy Społecznej wraz ze zmianą sposobu użytkowania na Zakład Usług Komunalnych i Świetlicę Środowiskową Panieńszczyzna, ul. Legionistów, dz. nr 10/31, 1046, gmina Jastków. BRANŻA DROGOWA
Nazwa rysunku:	SZCZEGÓŁY BALUSTRAD DLA NIEPEŁNOSPRAWNYCH I DROGOWEJ
Nr rysunku:	PB/PW 09 - 00
skala: 1 : 25	stadium: PB/PW; nr umowy: ; data: 05.2017
Projektował :	mgr inż. Robert Spiewak LUB/0033/PWOM/04 LUB/0052/PWOD/10
Sprawdził :	